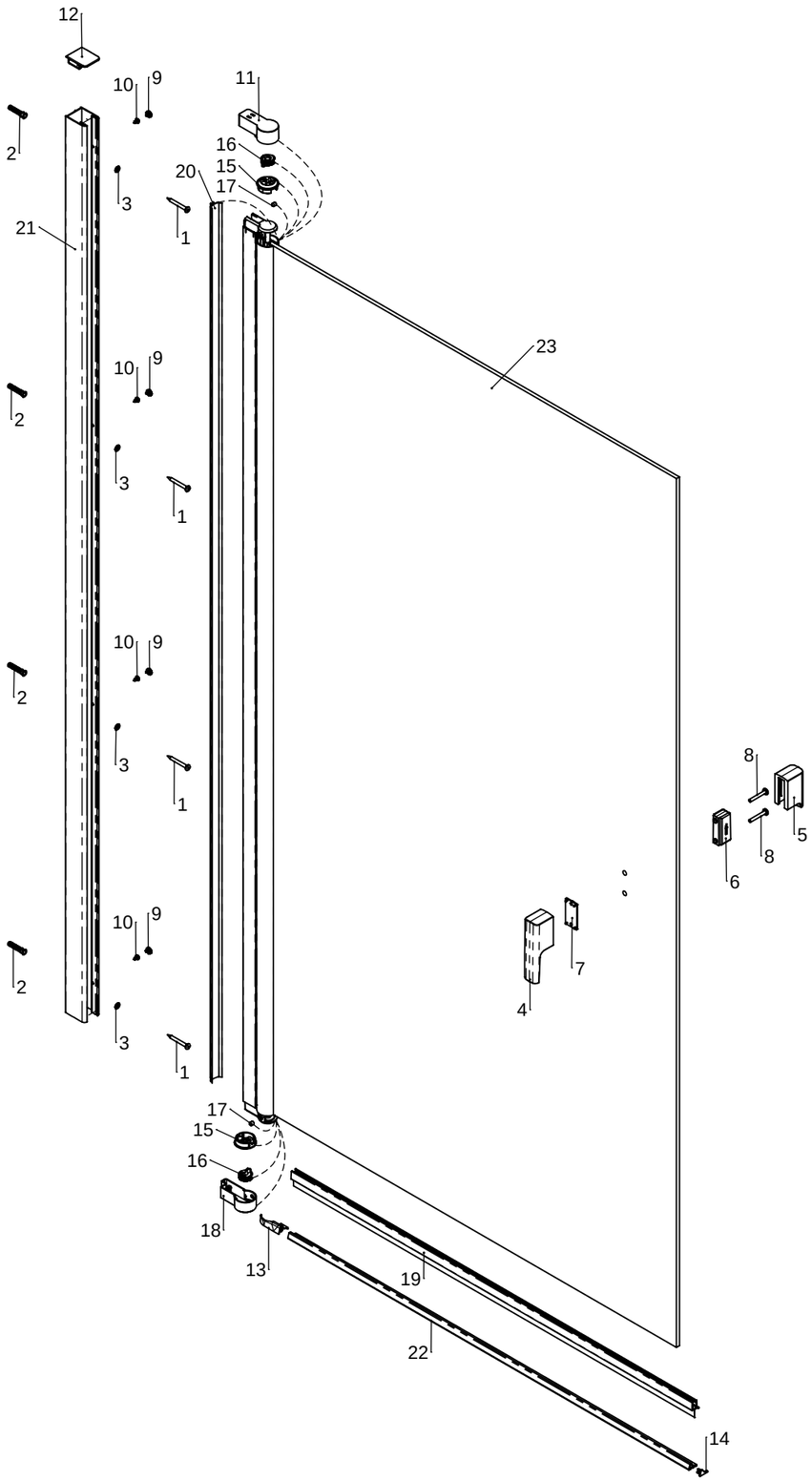

Pieza	Descripci¹n pieza	Cant.	Nombre de recambio	Referencia
1	Tornillo D.4 x 35 mm RA 81 INOX A2	4	Conjunto tornillos fijación pared	M99262900
2	Taco pared fischer SX-6	4		
3	Arandela DIN 125 M4 INOX AISI 403	4		
4	Tirador exterior	1	Asa	M9926300Y
5	Tirador interior	1		
6	Núcleo tirador interior	1		
7	Junta tirador exterior	1		
8	Tornillo M4x30 DIN 7985	2		
9	Tapón tornillos perfil	4	Tornillos unión articulación	M99265000
10	Tornillo DIN 7981 ø3,5x6,5mm	4		
11	Tapa superior batiente	1	Tapas perfil articulación superior pared con galg	M9926510Y
12	Tapa U pared bisagra	1		
13	Terminal perfil base bisagra batiente izq./der.	2	Terminales perfil base	M9926530Y
14	Terminal perfil base tapón izq./der.	2		
15	Up-down plástico	1	Elevador	M99265400
16	Up-down metálico ducro	1		
17	Bis allen M5x6 DIN 914 INOX AISI 302	1		
18	Tapa bisagra inferior izq./der.	2	Tapas inferiores perfil articulación	M9926620Y
19	Perfil vierteaguas mecanizado 998 mm	1	Burlete vierteaguas 998mm	M99267000
20	Burlete articulación tubular 2200 mm.	1	Burlete articulación tubular 2200mm	M99267300
21	Perfil U pared bisagra 1500 mm	1	Perfil fijación pared B1H / B2H	M9926880Y
22	Perfil inferior base 1500 mm	1	Perfil base	M9926890Y
23	Conjunto puerta	1	Puerta batiente	AMT3S0048YUZZZZ

Notas:
- Referencia completa para recambios con c¹digo AMT... contactar con Servicio T°cnico Roca indicando n¾mero orden de targeta de garant´a.

- Texto negro: Recambios

- Medidas en mm

Acabados perfiles
Sustituir la Y de la referencia por el c¹digo del acabado del perfil elegido:

1 Blanco
2 Plata Brillo
3 Plata Mate

T5430309