VIDAGE DE BAIGNOIRE

583300

Vidage automatique à câble

CARACTERISTIQUES

- Volant design ABS chromé
- Tube de trop plein soudé
- Câble longueur 650 mm
- Clapet recouvrant aspect chromé
- Cuvette acier inoxydable
- Insert laiton
- Vis de serrage laiton

PERFORMANCES

Encombrement sous la baignoire : **125 mm**
Serrage: **17 mm**
Débit : **61l/mn**

CONDITIONNEMENT

Packaging : **sachet**
Dimensions (mm) : **280 x 420 mm**
Parcel unit : **x 1**

SPECIFICATIONS

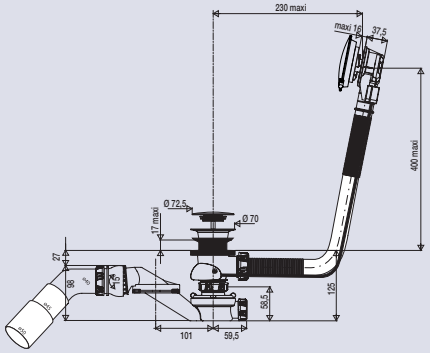

AVANTAGES

Technologie Fit express :
- sortie orientable à 360 °
- joint double autofix

Câble haute résistance : testé à 1million de manoeuvres
Haut débit : 61 l/mn

FIT EXPRESS

REFERENCE PRODUIT	EAN CODE
58330000000	3364549271077

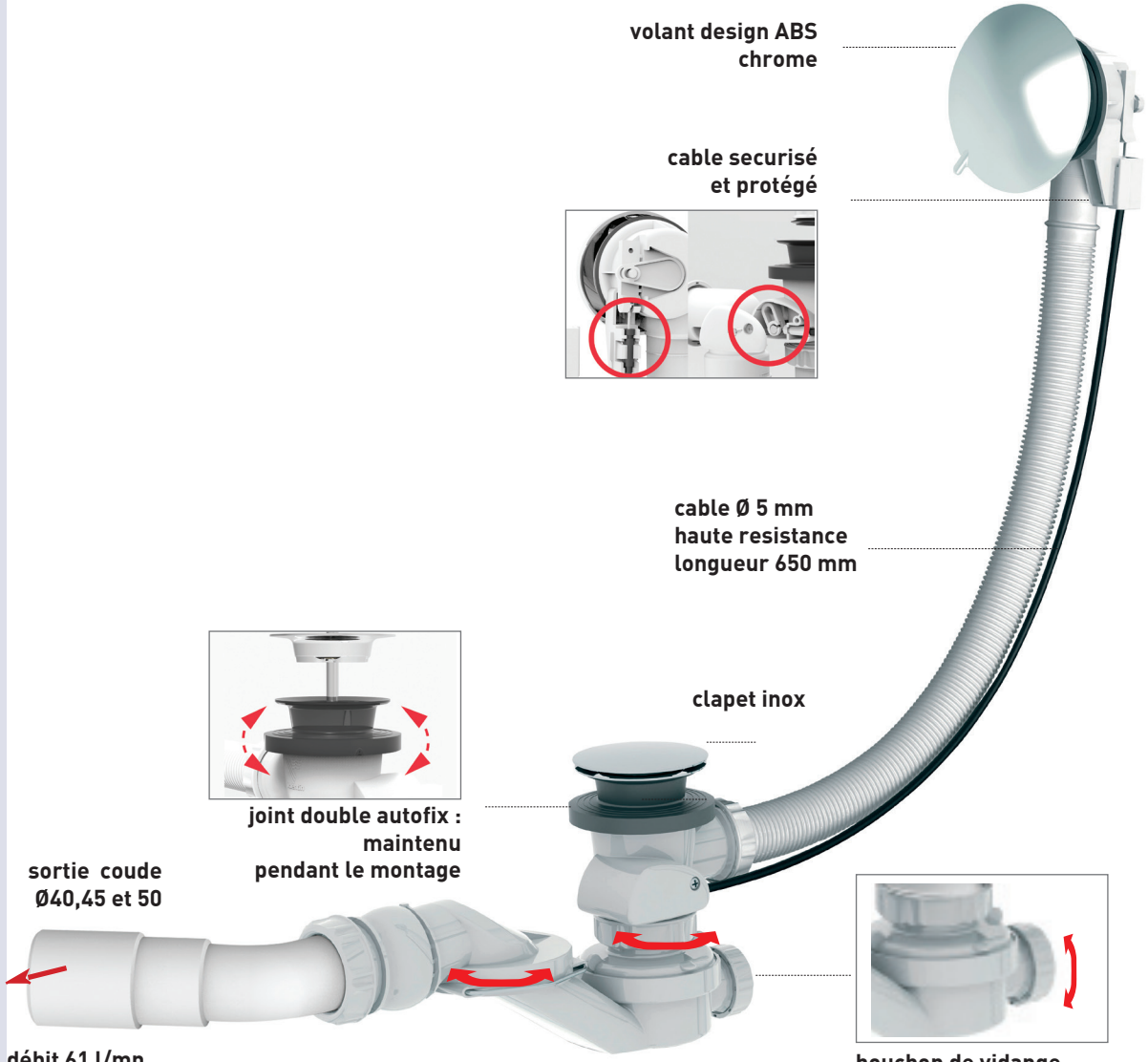

Tous nos produits sur
www.valentin.fr

Valentin