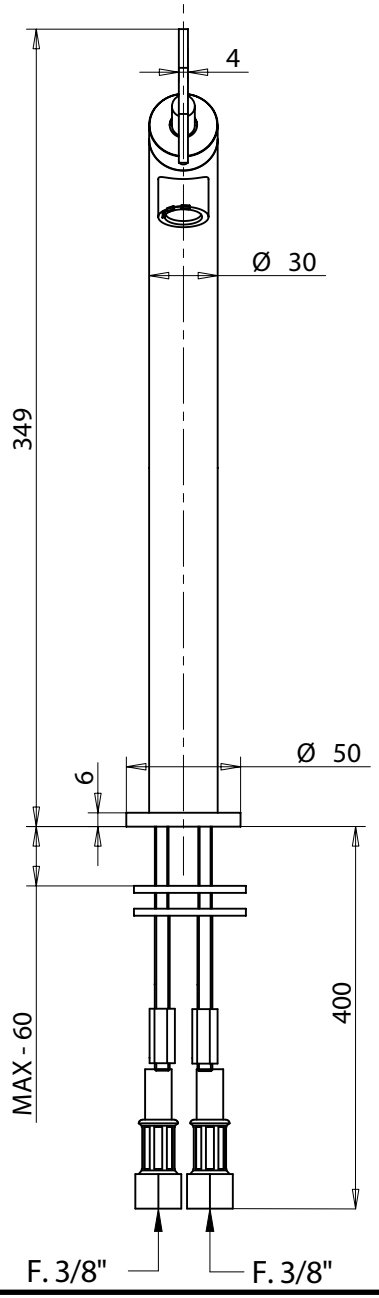

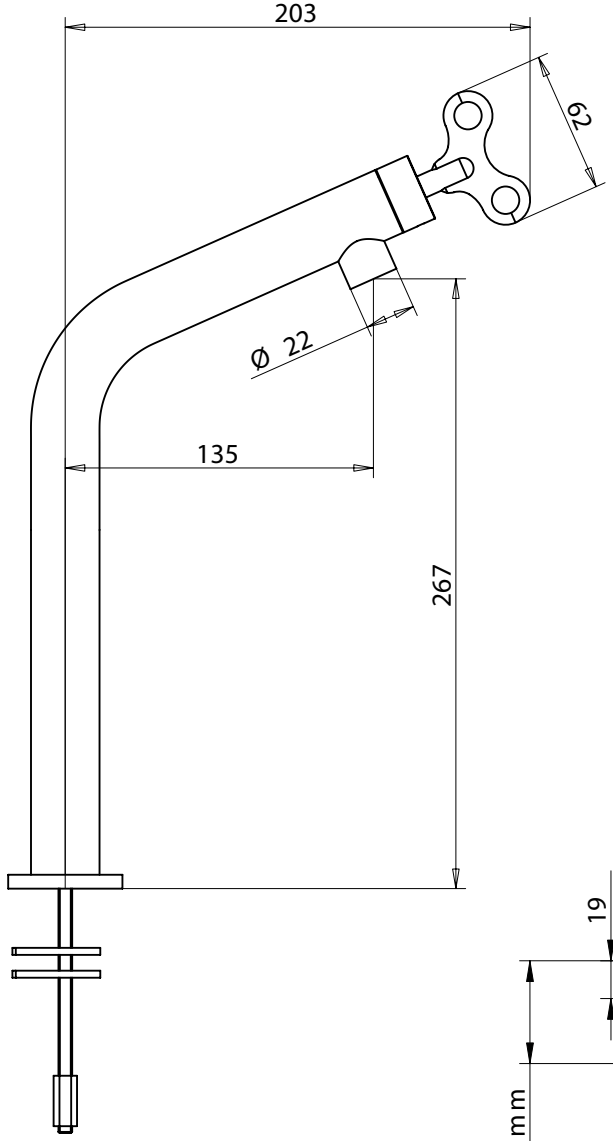

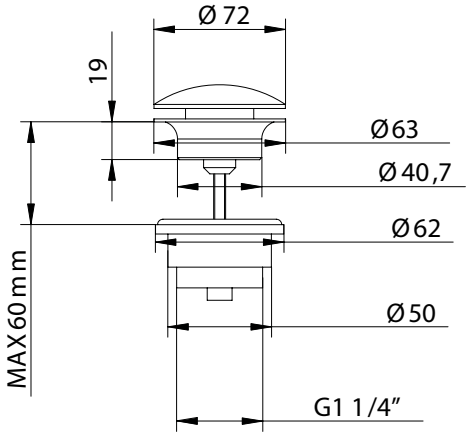

bongio

Art. 63532

Acqua Carica

Miscelatore lavabo alto
con cartuccia progressiva

High basin mixer with
progressive cartridge

Mario Bongio s.r.l.
Via Aldo Moro, 2
28017 San Maurizio d'Opaglio (NO) - Italy
tel: +39 0322 967248 fax: +39 0322 950012
www.bongio.com

© Copyright of Bongio s.r.l.