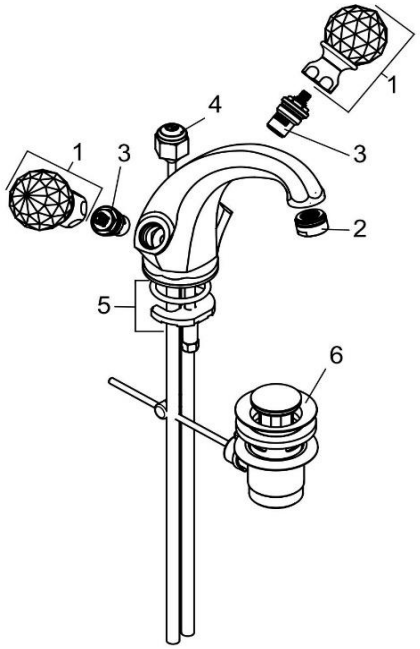

5101005G5		Waschtisch Armatur DN 15	basin mixer DN 15
1	7355605-00	KRISTALLGRIFF	CRYSTAL HANDLE
2	7641605-00	STRAHLREGLER	AERATOR
3	7627700-00	KERAMIK - OBERTEIL	CERAMIC HEAD PART
4	7510405-00	ZUGSTANGE	LIFT ROD
5	7623400-00	BEFESTIGUNGSSATZ	MOUNTING KIT
6	7526005-00	ABLAUFGARNITUR	POP UP WASTE