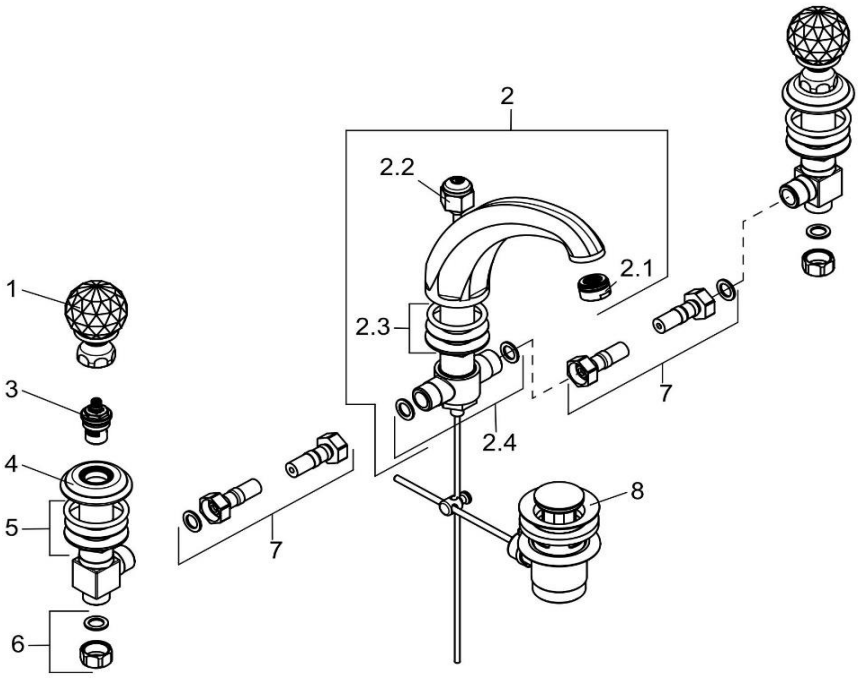

5104305G5		Waschtisch Armatur DN 15	basin mixer DN 15
1	7355605-00	KRISTALLGRIFF	CRYSTAL HANDLE
2	7332505-00	AUSLAUF	SPOUT
2.1	7641605-00	STRAHLREGLER	AERATOR
2.2	7510405-00	ZUGSTANGE	LIFT ROD
2.3	7577100-00	BEFESTIGUNGSSATZ	MOUNTING KIT
2.4	7514705-00	BRÜCKE	BRIDGE
3	7627700-00	KERAMIK - OBERTEIL	CERAMIC HEAD PART
4	92305905-00	ROSETTE	ESCUTCHEON
5	7577100-00	BEFESTIGUNGSSATZ	MOUNTING KIT
6	7579000-00	VERSCHLUSSMUTTER	SCREW PLUG
7	7544500-00	DRUCKSCHLAUCH	PRESSURE HOSE
8	7526005-00	ABLAUFGARNITUR	POP UP WASTE