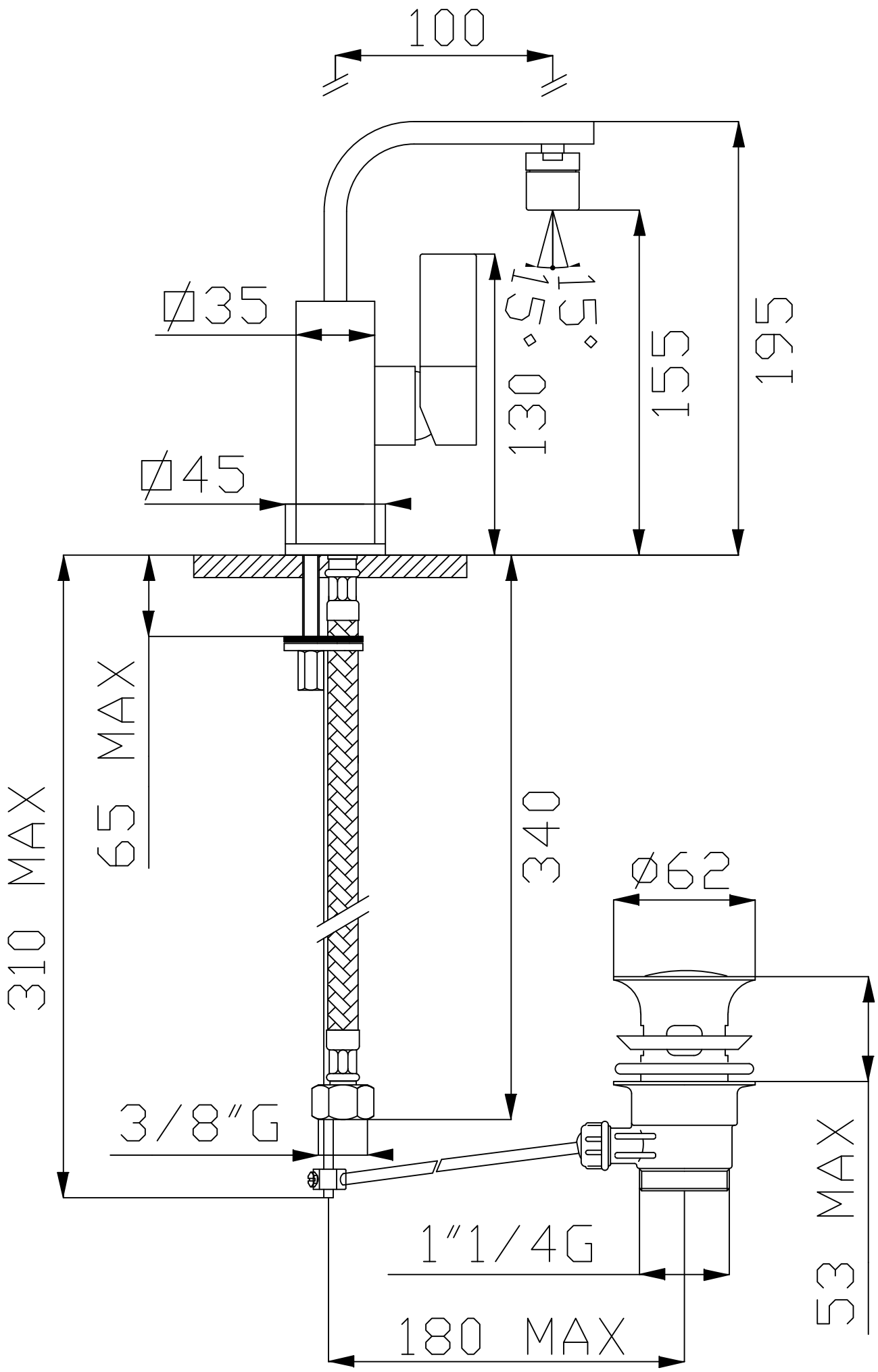
100
15°
15°
130
155
195
Ø35
Ø45
310 MAX
65 MAX
340
Ø62
3/8"G
1"1/4G
180 MAX
53 MAX