OCEANUS®

САНТЕХНИКА ИЗ НЕРЖАВЕЮЩЕЙ СТАЛИ
ОТ РОССИЙСКОГО ПРОИЗВОДИТЕЛЯ

АРТИКУЛ 3-022.1

Производство: Россия.
Соответствует Европейским стандартам.

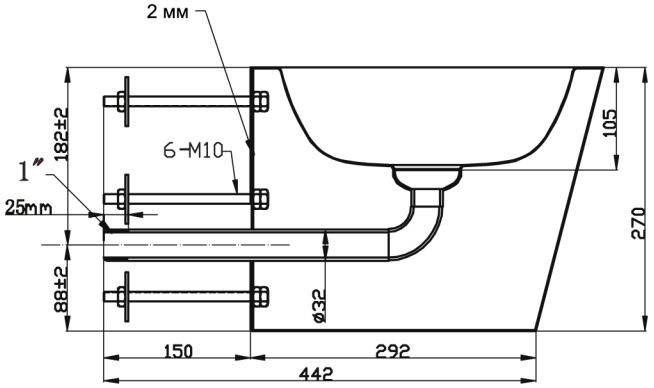

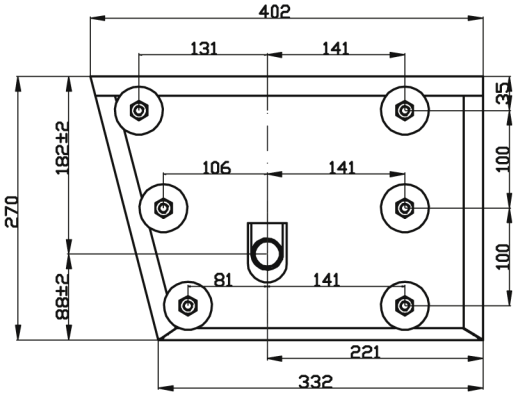
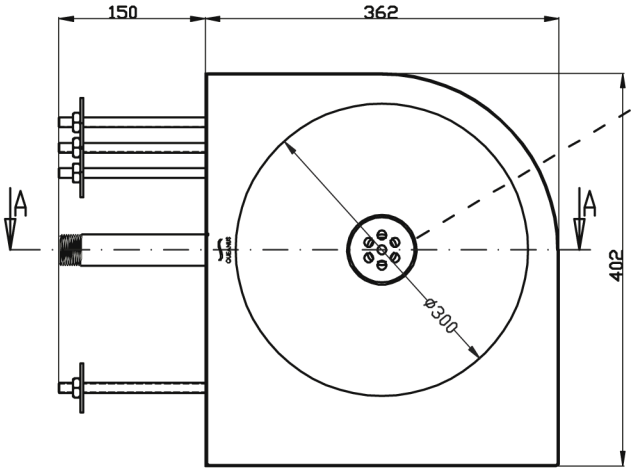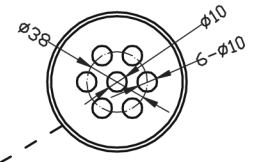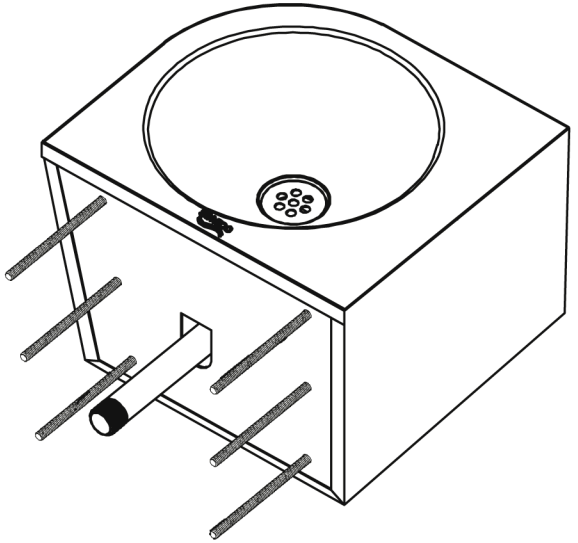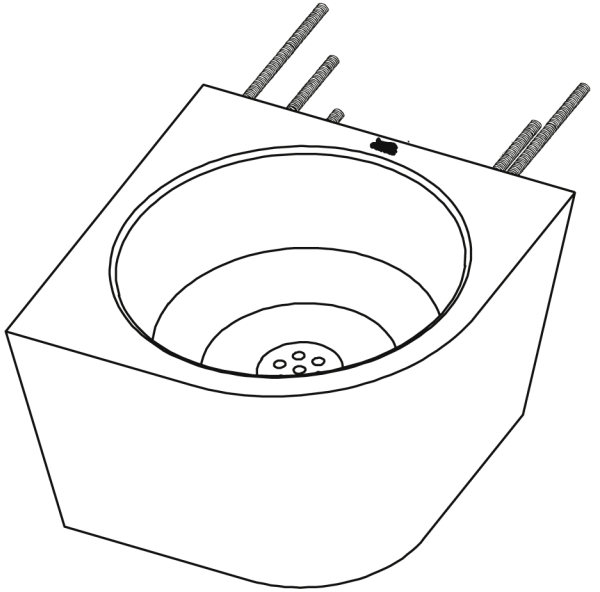
A-A