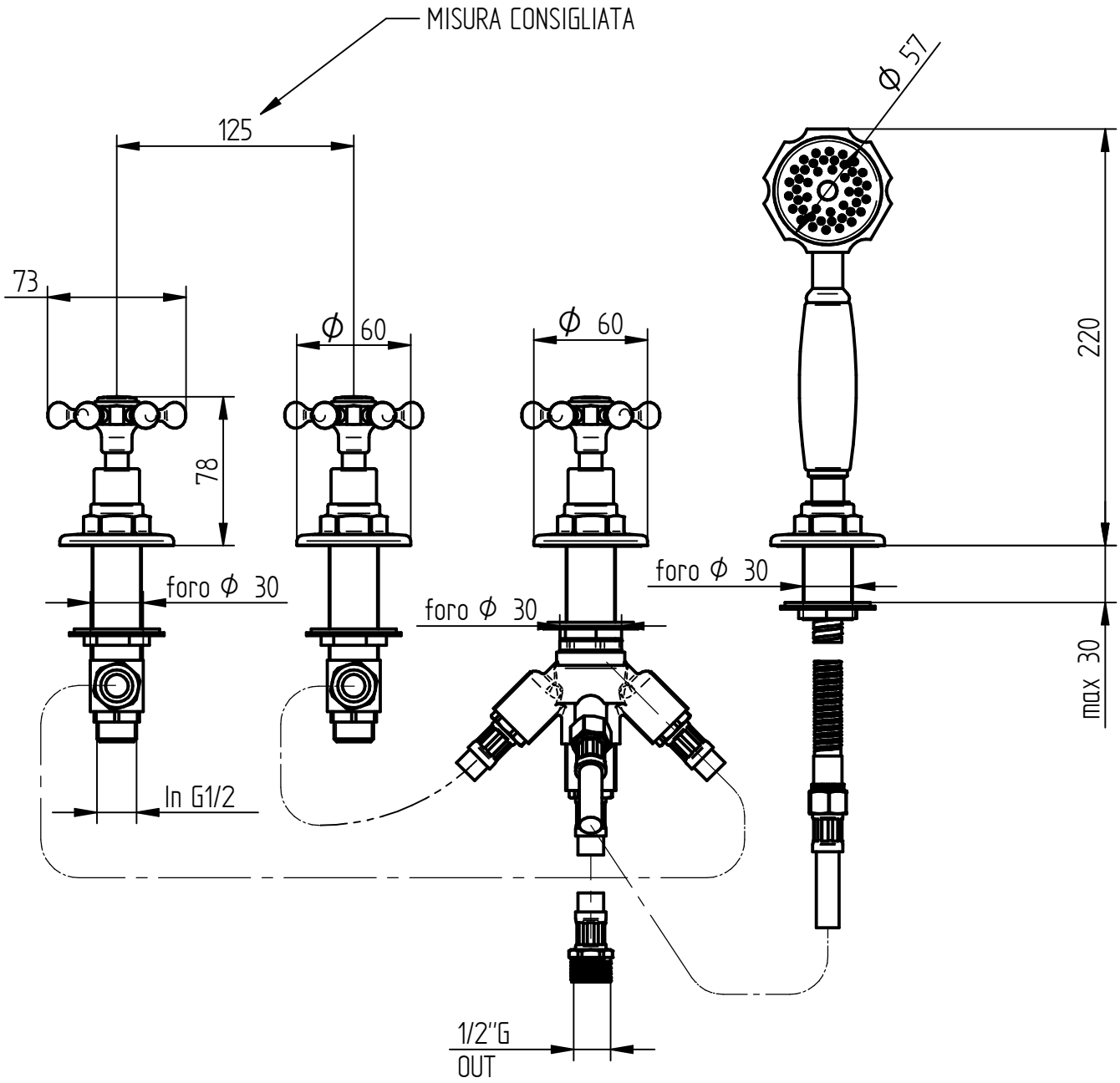

BELLOSTA rubinetterie	**Articolo**	**5701/20**
rubinetti d'autore made in Italy	**Descrizione**	Batteria per bordo vasca s/bocca