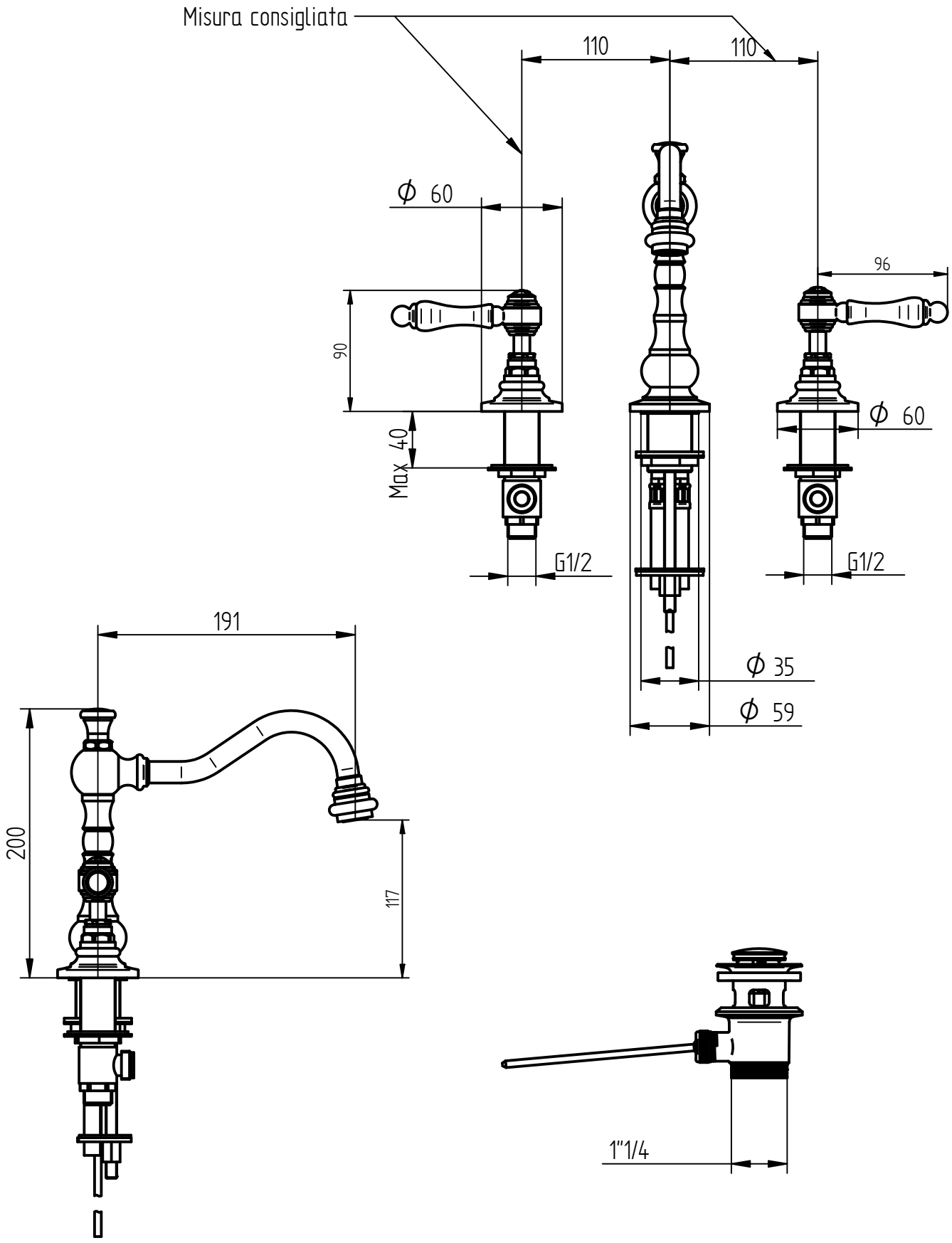

SCALA 1:4

BELLOSTA rubinetterie	**Articolo**	B3-120/C
rubinetti d'autore made in Italy	**Descrizione**	Batteria lavabo tre fori bocca alta girevole