Art. 1904--15C

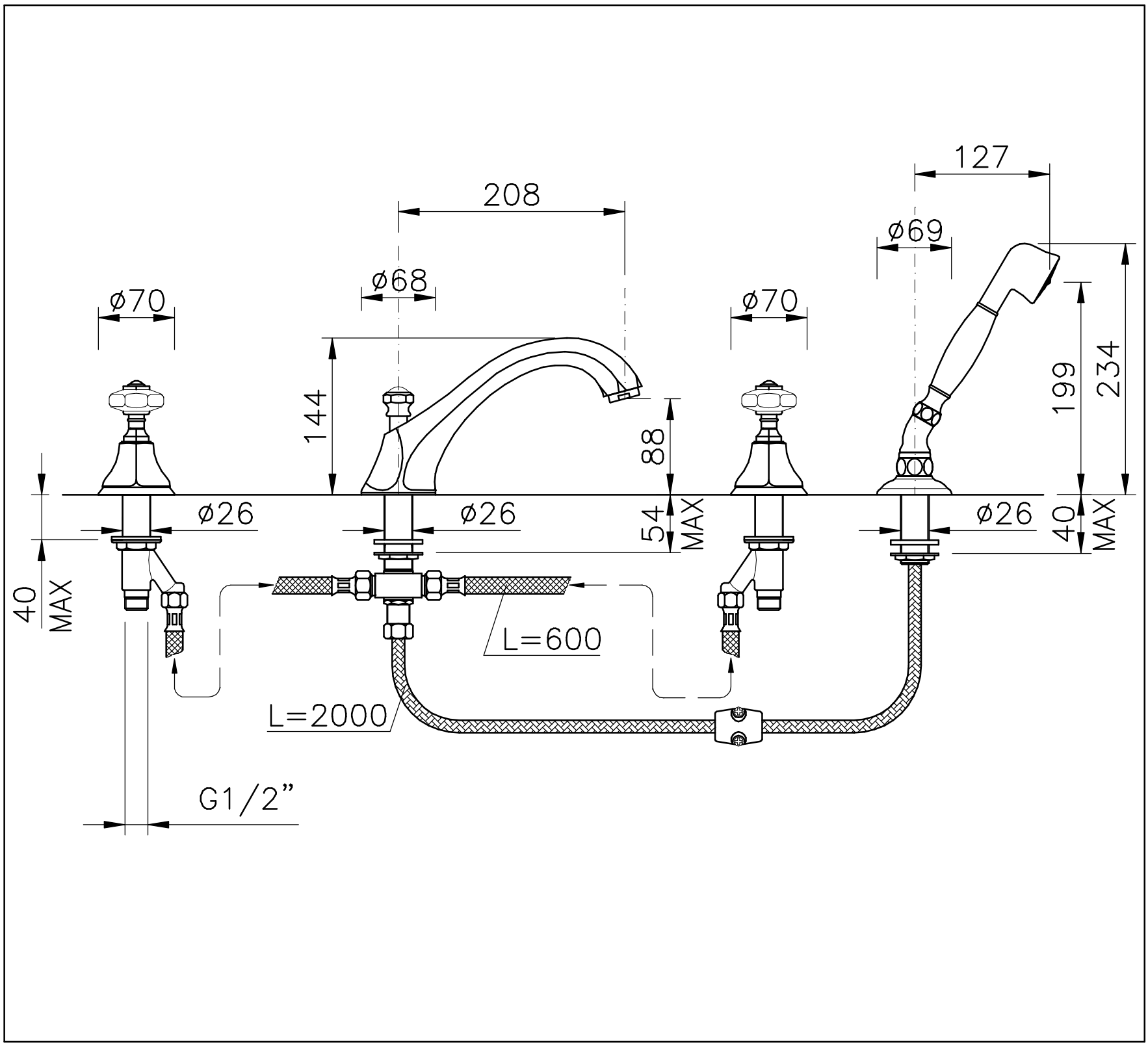
127
208
ø69
ø68
ø70
ø70
144
88
199
234
ø26
ø26
ø26
54
MAX
40
MAX
40
MAX
L=600
L=2000
G1/2”