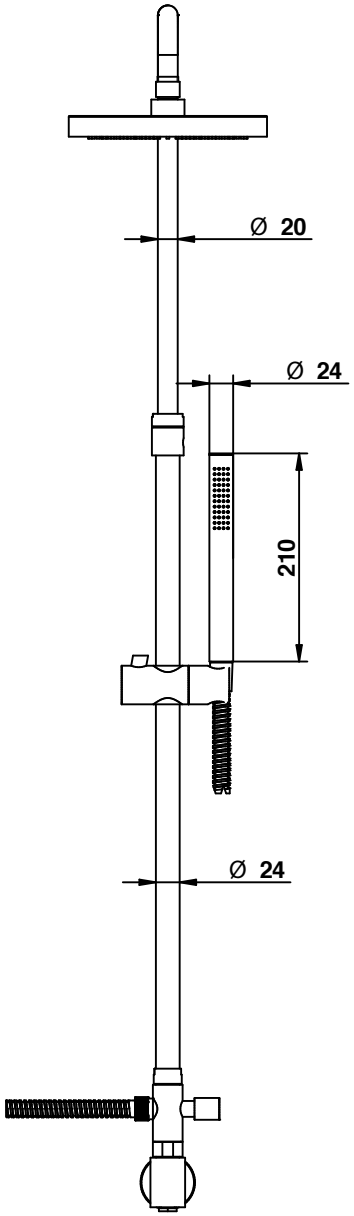

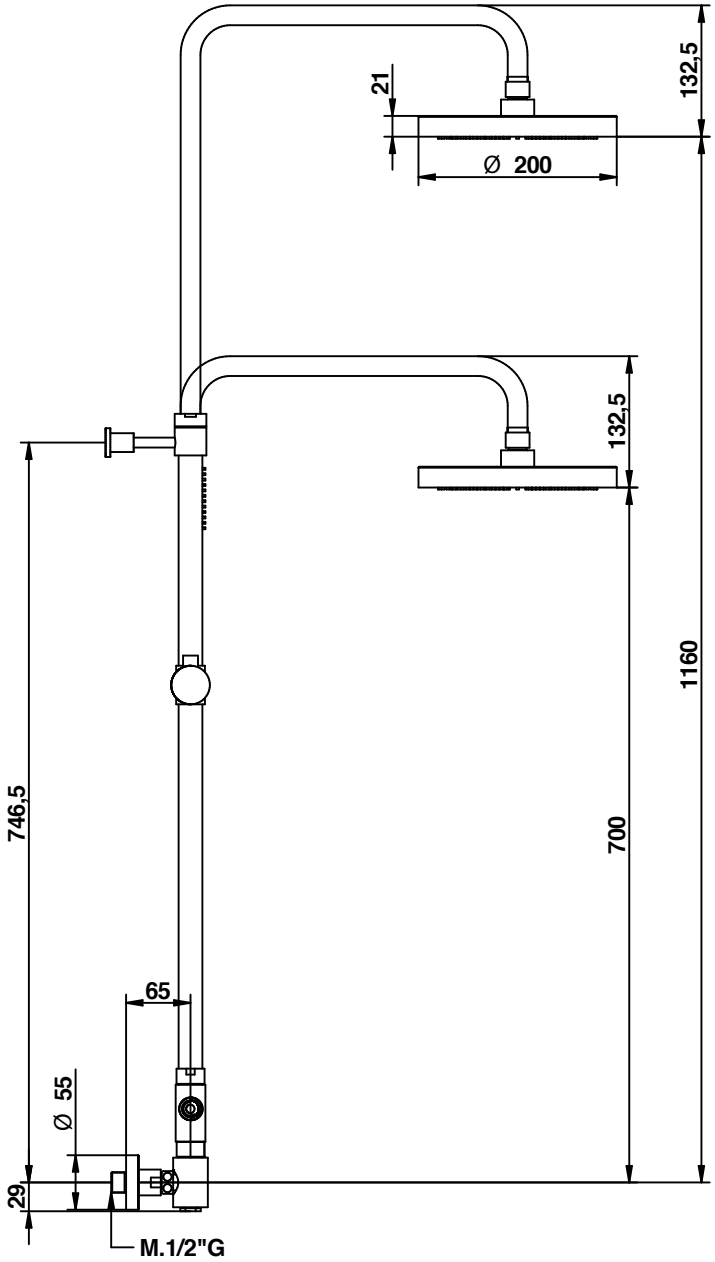

Pressione dinamica minima di utilizzio 0,5 bar.
Minimum dynamic pressure of use: 0,5 Bar.

PORTATE A PRESSIONE DINAMICA SENZA LIMITATORE
FLOW RATES AT DYNAMIC PRESSURE WITHOUT LIMITATION SYSTEM

-Uscita Doccia - Shower exit	1 bar	11 l/min
	2 bar	18 l/min
	3 bar	21 l/min
	4 bar	24 l/min
	5 bar	26 l/min

Pressione dinamica minima di utilizzio 0,5 bar.
Minimum dynamic pressure of use: 0,5 Bar.

PORTATE A PRESSIONE DINAMICA SENZA LIMITATORE
FLOW RATES AT DYNAMIC PRESSURE WITHOUT LIMITATION SYSTEM

-Uscita Doccetta - Handshower exit	1 bar	12 l/min
	2 bar	18 l/min
	3 bar	22 l/min
	4 bar	27 l/min
	5 bar	32 l/min

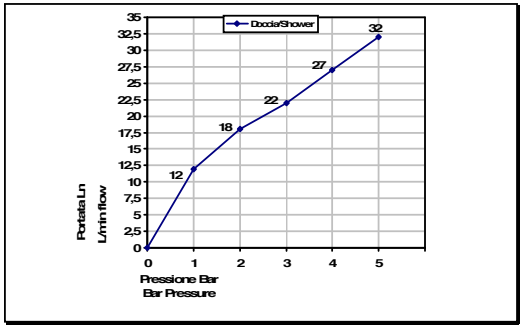

Cod. 811_0RPR

COLONNE DOCCIA

Tubo doccia in ottone con presa acqua bassa, deviatore, soffione tondo Ø 200 mm con supporto doccia scorrevole, doccetta e flessibile 1500 mm

Brass shower column with low water connection, diverter, Ø 200 mms round shower head, shower sliding support, handshower and 1500 mms flexible hose

© Copyright of Bongio s.r.l.

Mario Bongio s.r.l.
Via Aldo Moro, 2
28017 San Maurizio d'Opaglio (NO) - Italy
tel: +39 0322 967248 fax: +39 0322 950012
www.bongio.com