HORUS
MAISON FRANÇAISE DE ROBINETTERIE

Réf. **06.464**

Réf. **10.464**

Mélangeur bain-douche 4 trous sur gorge bec fixe

PICOTS ANTICALCAIRES

ANTI-SCALE NOZZLES

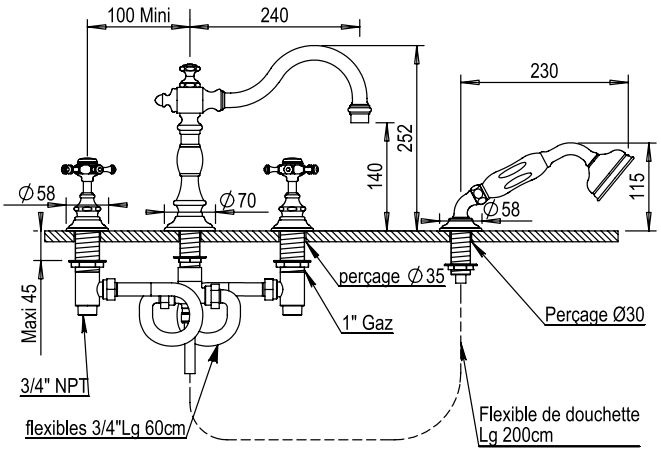

CARACTÉRISTIQUES

Mélangeur bain-douche 4 trous sur gorge bec fixe - alimentation 3/4" avec raccords flexibles inverseur sur bec

4 hole deck bath / shower set 3/4" connections with flexible hoses - diverter on spout

ATTESTATION DE CONFORMITÉ SANITAIRE ACS

16 ACC LY 711

FINITIONS USUELLES

CH Chrome *Chrome*

NB Nickel Brillant *Polished Nickel*

NM Nickel Mat *Brushed Nickel*

FINITIONS DÉCORATIONS

VERNIS BRILLANT

BM Bronze Mat Vernis Brillant *Antikbrass Gloss Varnish*

VC Vieux Cuivre Vernis Brillant *Old Copper Gloss Varnish*

PB Polishbrass Vernis Brillant *Polished Brass Gloss Varnish*

SG Argent Brillant *Polished Silver*

DO Doré Brillant *Glossy Gold*

VERNIS MAT

BV Bronze Mat Vernis Mat *Antikbrass Matt Varnish*

CM Vieux Cuivre Vernis Mat *Old Copper Matt Varnish*

VB Vieux Bronze Vernis Mat *Old Bronze Matt Varnish*

AV Vieil Argent *Old Silver*

DM Doré Mat *Gold Matt*