Art. 2015--22

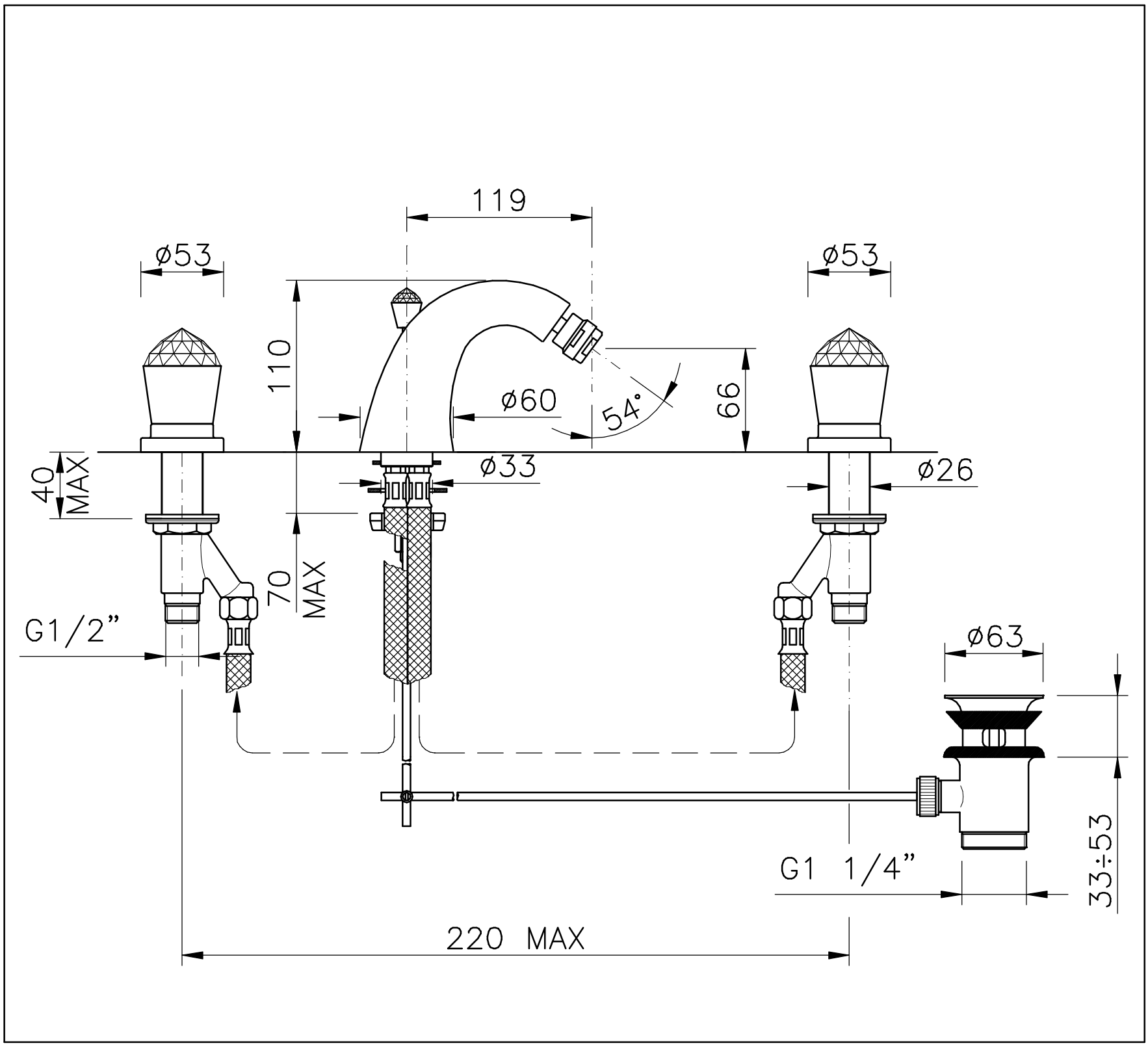
119
ø53
ø53
110
ø60
54°
66
40
MAX
ø33
ø26
70
MAX
G1/2"
ø63
33÷53
G1 1/4"
220 MAX