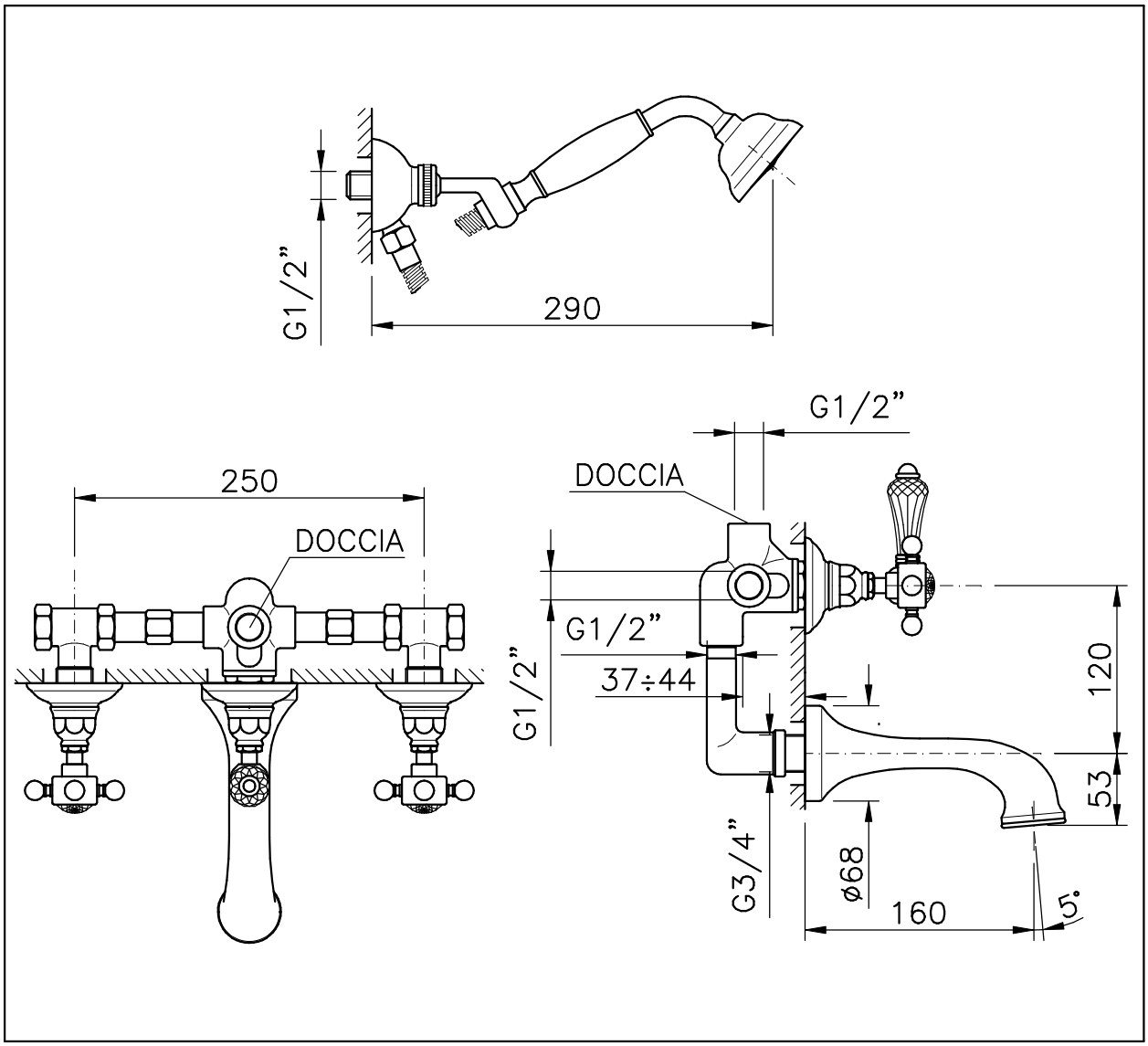Art. 1403--93