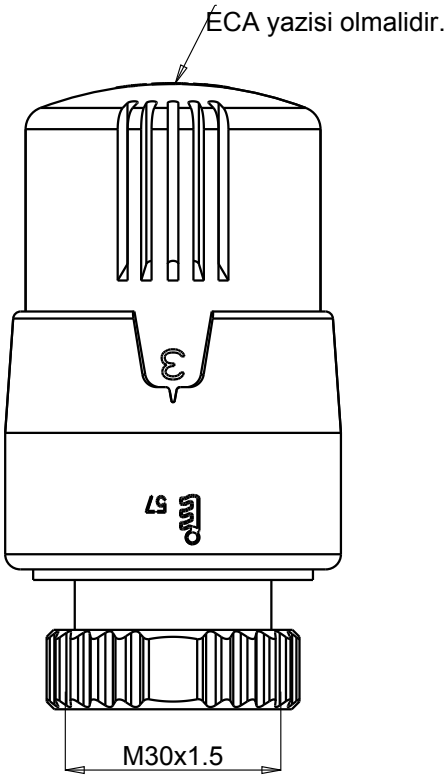

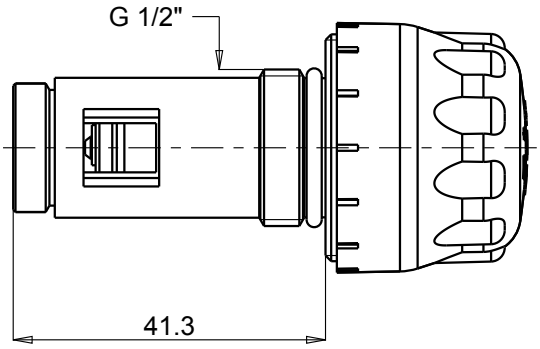

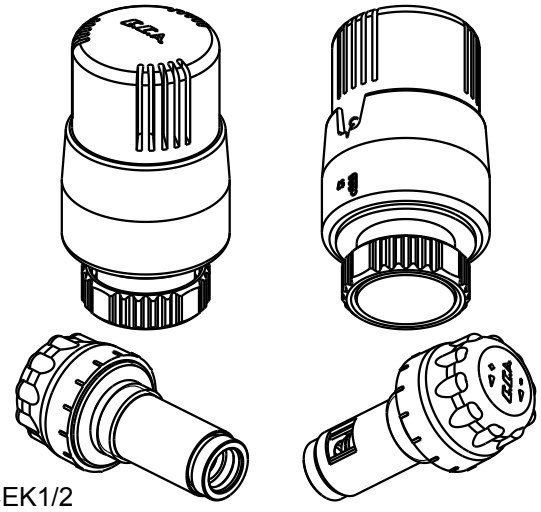

OLCEK1/2

ÖNEMLİ:Bu teknik resim Valf Sanayii A.S.'ye aittir ve tedarik amaci ile dagitilmisir.Bu teknik resim istenildiginde derhal geri verilmelidir.Valf'in izni olmadan bu resim cogaltilamaz veya baska bir sirkete satisa verilemez.
Valf Sanayii A.S.

IMPORTANT:This document is the property of Valf Sanayii A.S. and is loaned for mutual assistance.As such it is subject to recall at any time and is not to be forwarded to other parties nor reprinted in any form without our permission.
Valf Sanayii A.S.

DIN 3141	$\sqrt{R_Z 1}$
ISO DIN 1302	$\sqrt{R_Z 4}$
	$\sqrt{R_Z 16}$
	$\sqrt{R_Z 63}$
~	

ANMA BOYUTLARI	0.5-6	6-30	30-120	120-400
TOLERANS	±0.1	±0.2	±0.3	±0.5

SERBEST ÖLÇÜ TOLERANSLARI

Açi Toleranslari			Isim	Tarih
..-10mm	±1°	Çizim	G.AVCI	20.02.20
10-50mm	±30'	Kontrol	M.KETME	
50-120mm	±20'	Ölçek	Parça Adi:	
120-400mm	±10'	1/1	KOMPLE	
ÇiZiM NO	02			

Harf	Degisiklik	Tarih	Isim
C			
B			
A	D.No:19/		

Gereç:

602120813

E.C.A