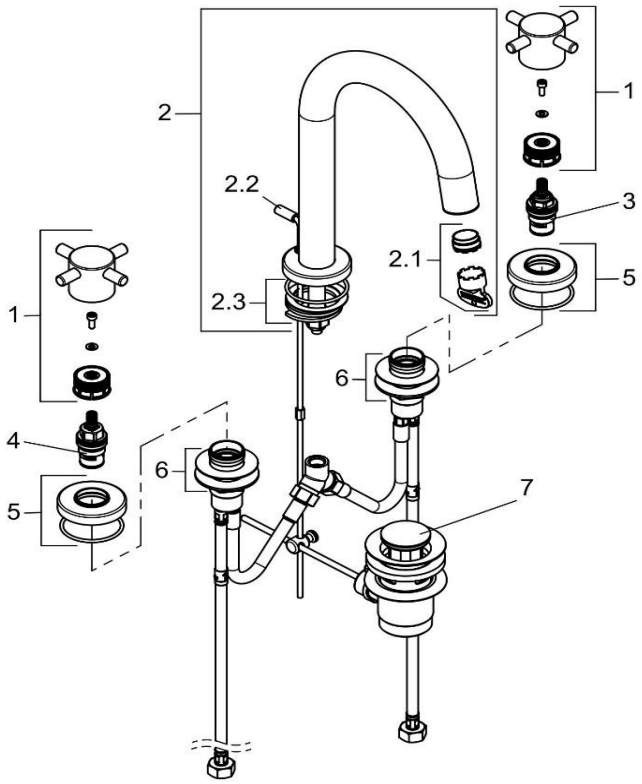

383930520		Waschtisch-Dreilocharmatur DN 15	three-hole basin DN 15
1	7352305-00	GRIFF - SET BOZZ	HANDLE SET BOZZ
2	7352705-00	AUSLAUF	SPOUT
2.1	7449000-00	STRAHLREGLER	AERATOR
2.2	7475905-00	ZUGSTANGE	LIFT ROD
2.3	7352900-00	BEFESTIGUNGSSATZ	MOUNTING KIT
3	7505500-00	KERAMIK - OBERTEIL	CERAMIC HEAD PART
4	7505400-00	KERAMIK - OBERTEIL	CERAMIC HEAD PART
5	7352805-00	ROSETTE	ESCUTCHEON
6	7670200-00	BEFESTIGUNGSSATZ	MOUNTING KIT
7	7654505-00	ABLAUFGARNITUR	POP UP WASTE