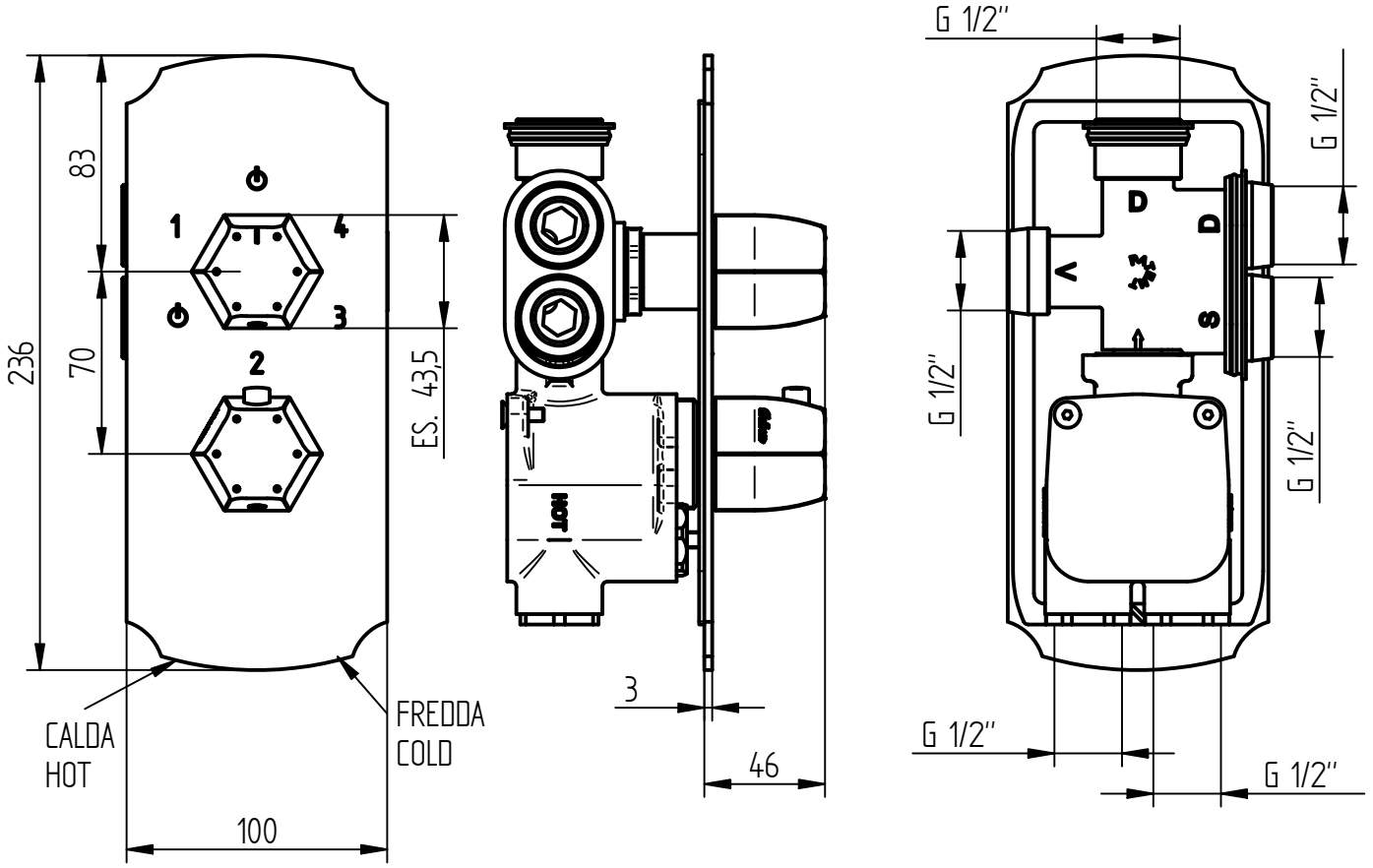

BELLOSTA rubinetterie rubinetti d'autore made in Italy	**Articolo**	1612/4K/E + 484023
	Descrizione	Miscelatore termostatico incasso c/deviatore 4 uscite