Art. 2104--09C

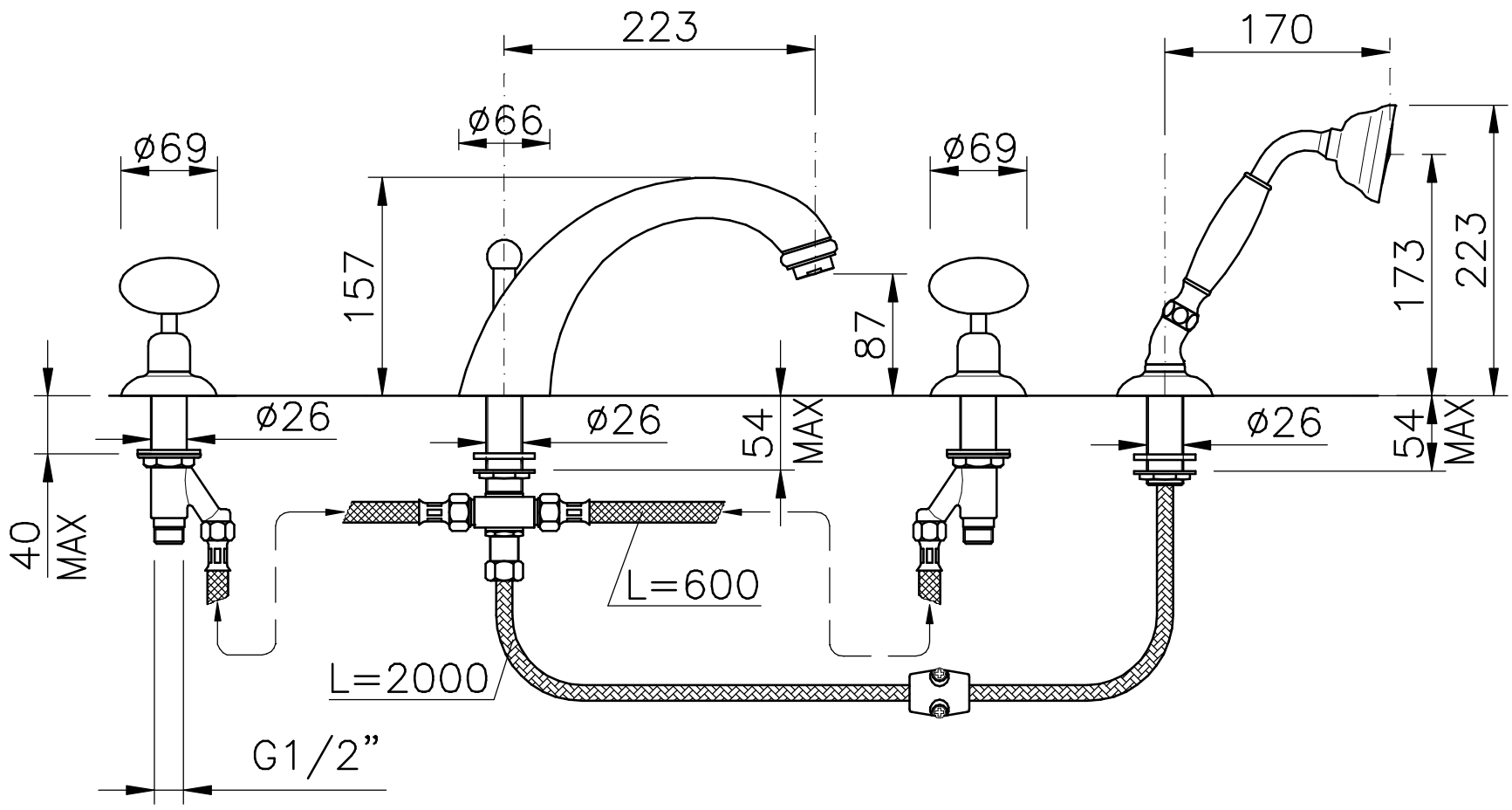
223
170
ø66
ø69
ø69
157
87
173
223
ø26
ø26
ø26
54
MAX
54
MAX
40
MAX
L=600
L=2000
G1/2"