Art. 2302--45IN

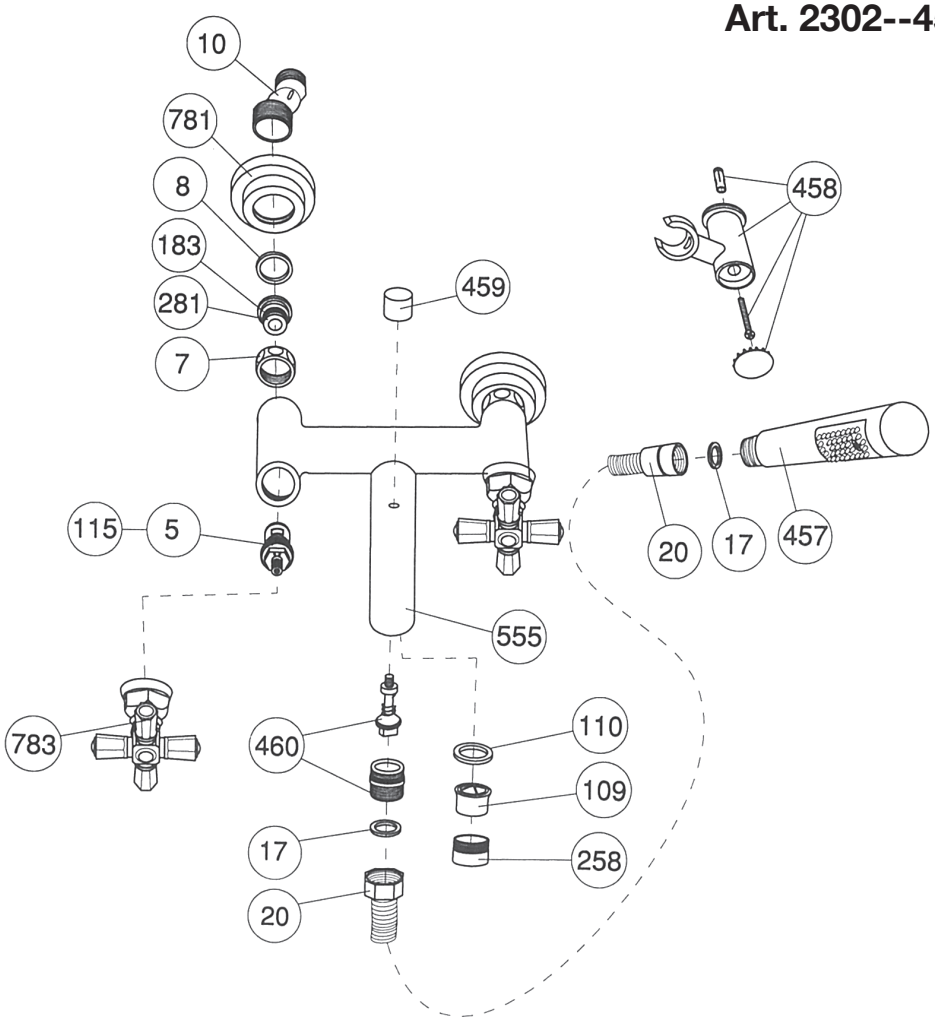

Pos.	Descrizione	Description	Cod.
5	Vitone ceramic disc	Ceramic disc valve	C 7075
7	Calotta per eccentrico G ¾”	Nut for eccentric G ¾”	C 7060
8	Guarnizione fibra 24x18x2	Fibre washer 24x18x2	C 7573.1
10	Gambo eccentrico	Eccentric shank	C 7204A
17	Guarnizione fibra 18x12.5x2	Fibre washer 18x12.5x2	C 7573
20	Flessibile cm.150 1/2”x 1/2” doppia aggraffatura	Double spiral flexible hose cm.150 1/2”x1/2”	C 7097
109	Aeratore 28 x 1	Aerator 28 x 1	C 7086.28
110	Guarnizione per aeratore 28 x 1	Washer for aerator 28 x 1	C 7086.28
115	Vitone ceramic disc sinistro	Ceramic disc valve left	C 7075SX
183	O-ring Ø16.1x1.6	O-ring Ø16.1x1.6	C 7586.61
258	Aeratore M 28x1	Aerator M 28x1	C 7082
281	Sede 22mm.	Seat 22mm.	C 7051
457	Doccetta “Pumori”	Shower “Pumori”	C 7135
458	Supporto duplex “Pumori”	Shower holder duplex “Pumori”	C 7136
459	Pomolo per deviatore automatico	Knob for automatic diverter	C 3601/6
460	Deviazione completa vasca “Pumori”	Diverter kit for bath mixer “Pumori”	C 7003
555	Corpo gruppo vasca Monte Croce	Body of bath mixer Monte Croce	C 2202/1
781	Cappuccio per eccentrico	Cap for eccentric	C 7241
783	Maniglia serie “Agorà” (45IN)	Agorà handle (45IN)	C 7645IN

Varianti maniglie - Handles variations

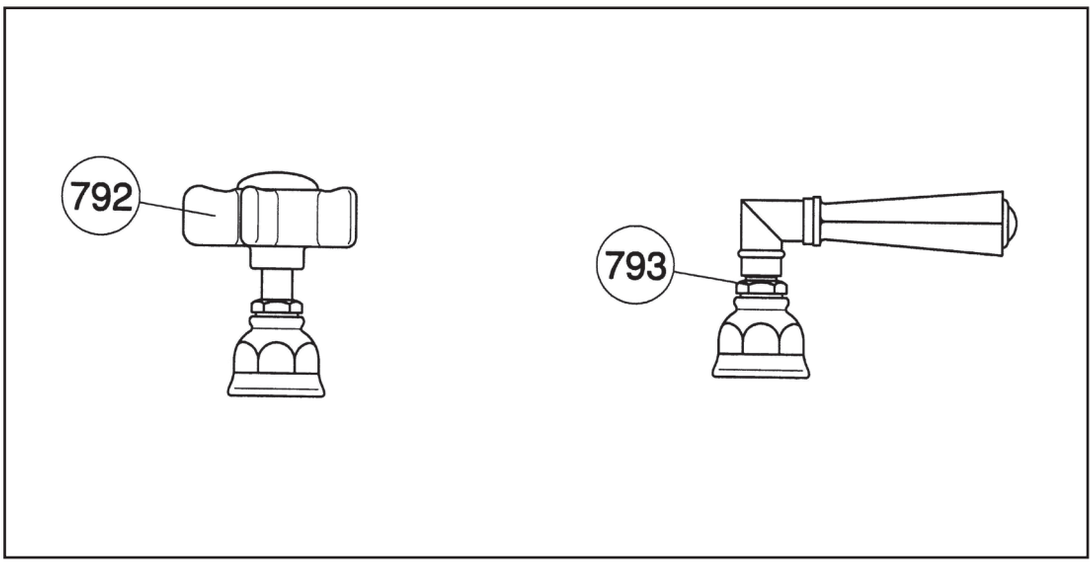

Pos.	Descrizione	Description	Cod.
792	Maniglia serie “Agorà” (18IN)	“Agorà” handle (18IN)	C7618IN
793	Maniglia a leva serie “Agorà” (05IN)	“Agorà” handle (05IN)	C7605IN

AVVERTENZE:
— Pressione d’utilizzo consigliata: 3 bar.
— Pressione massima d’utilizzo: 5 bar.

ATTENZIONE: L’utilizzo a pressioni superiori determina il decadimento della garanzia.

NOTA: Spurgare accuratamente l’impianto prima di installare il rubinetto; si consiglia, dove possibile, il montaggio di rubinetti sottolavabo con filtro (ns. art. 5578).

INSTRUCTIONS:
— Recommended utilisation pressure: 3 bars.
— Highest utilisation pressure: 5 bars.

ATTENTION: Utilisation at higher pressure allow the garantee to laps.

NOTE: Pipework must be flushed out before connecting the tape and for all cases we advidse to install, where applicable, the stop valves with incorporated filter (our ref. 5578)

Rubinetteria
NICOLAZZI S.p.A.
28010 ALZO di PELLA (Novara) Via P. Durio, 119 - Tel. 0322/969672 r.a. - Fax 0322/969532
Web: www.nicolazzi.it E-mail: info@nicolazzi.it

stampa PRESS GRAFICA srl - Gravellona Toce (VB) - 05/17

Serie “AGORÀ”
Schema di montaggio

“AGORÀ” Serie
Assembling diagram

Ecologico
PRODOTTO SENZA PIOMBO E NICHEL
LEAD AND NICKEL FREE