Техкарта

KLUDI BINGO STAR XS

однорычажный смеситель для кухни DN 15

№ арт.:
46 803 05 78

Поверхн.:
05 хром

Описание:
однорычажный смеситель для кухни
литой рычаг
монтаж на одно отверстие
класс расхода воды Z
аэратор Cache ламинарный PCA M 16,5 x 1
керамический картридж
с ограничителем горячей воды
поворотный излив (360°)
система быстрого монтажа
гибкая подводка G 3/8

Фото

Размеры

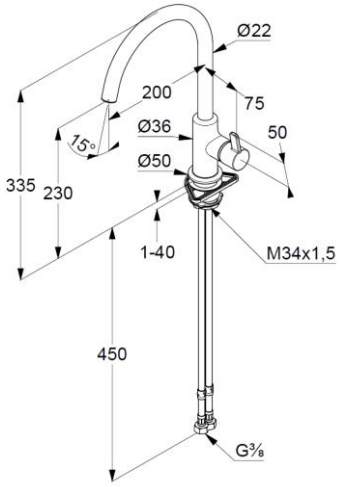
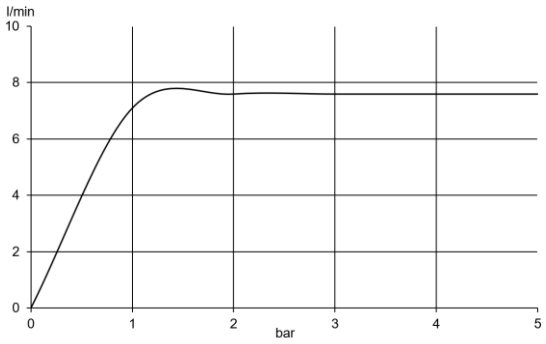
График расхода воды