Art.3315--44

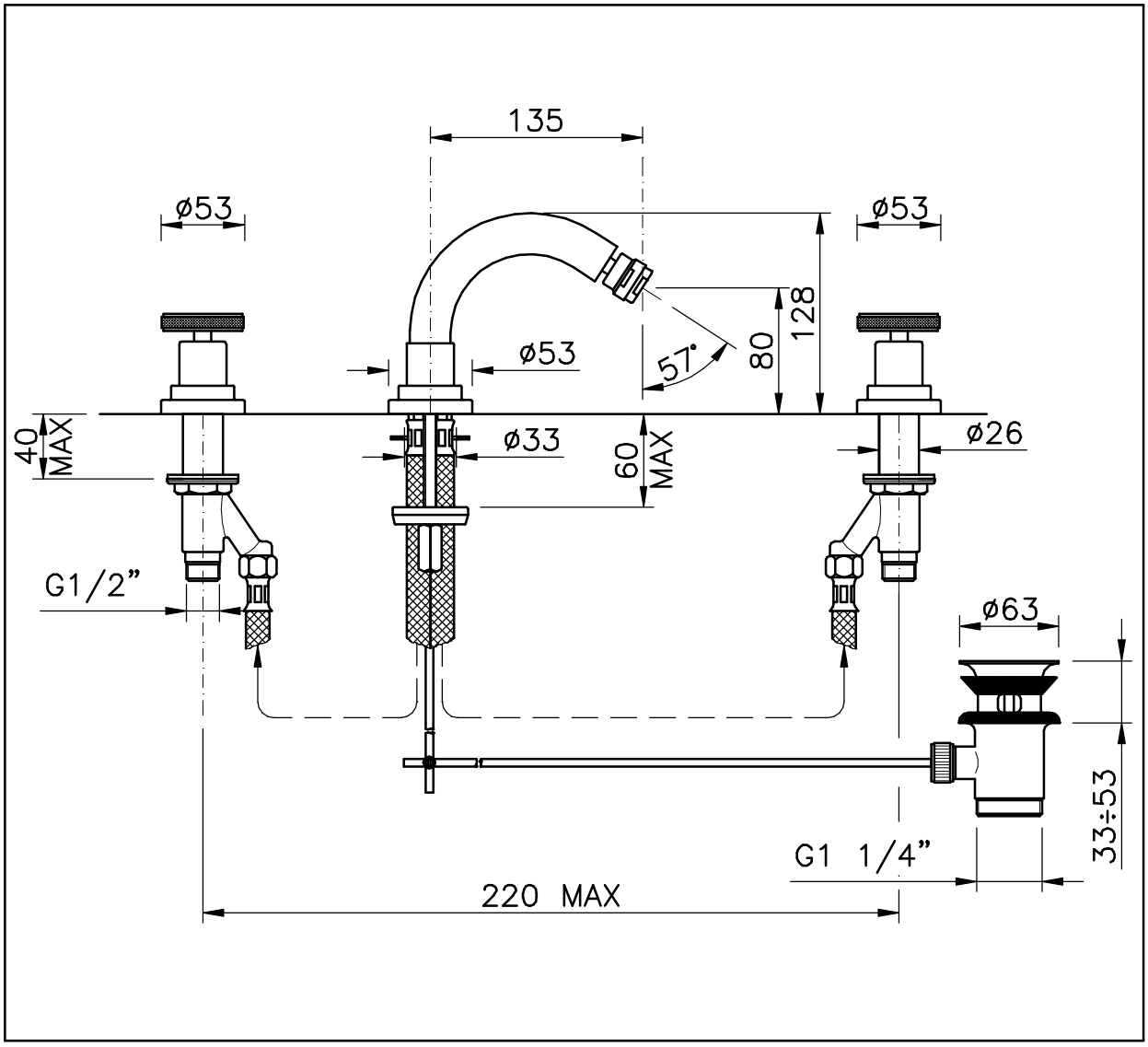
135
ø53
ø53
128
80
57°
ø53
40
MAX
ø33
60
MAX
ø26
G1/2”
ø63
33÷53
G1 1/4”
220 MAX