Collection : Alliance

Mélangeur bain-douche sur gorge 5 trous avec flexibles de raccordements.
Rim mounted 5-hole bath and shower mixer.

Ref : C29-3305

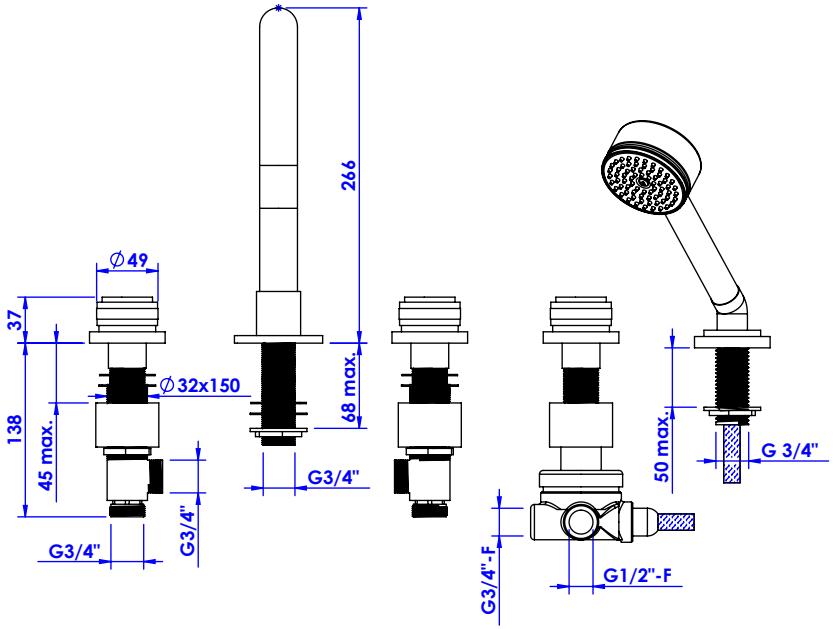

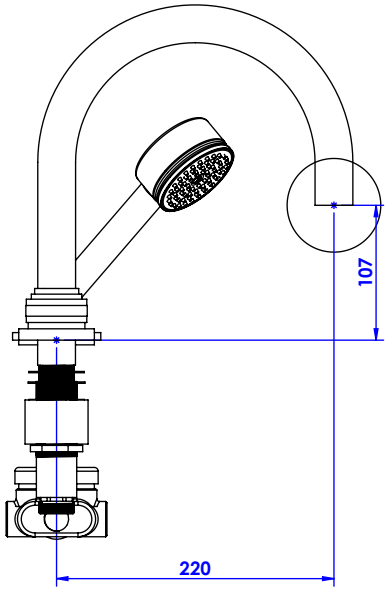

Débit / Flow rate : ...l/min (sous 3 bars).
Pression maxi / max pressure : 5 bars.

ø de perçage recommandé / ø recommended drilling :

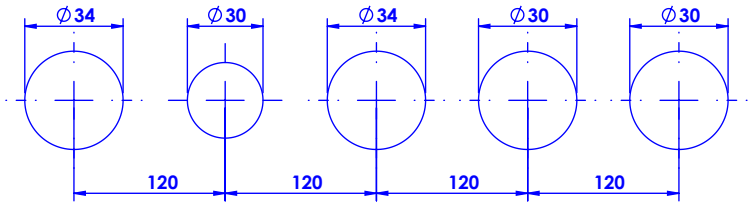

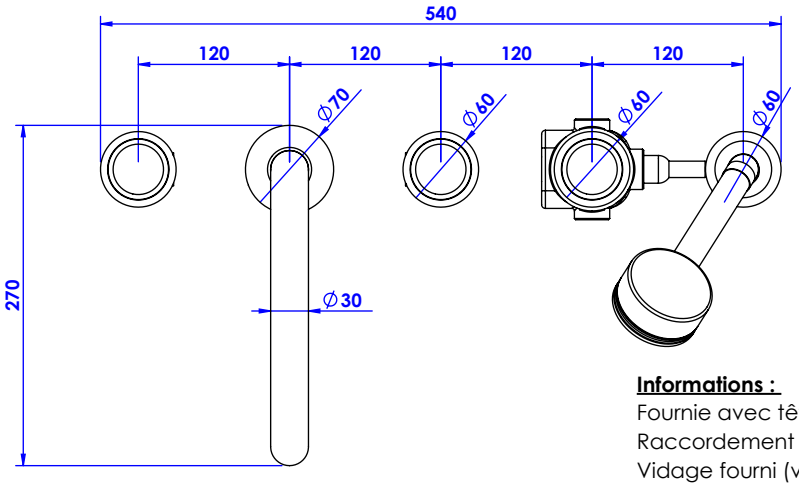

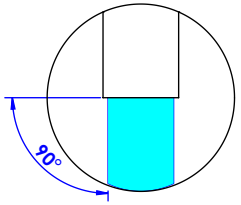

Informations :

Fournie avec tête céramique 1/4 de tour. / Provided with ceramic cartridge 1/4 turn.
Raccordement par flexibles inox tressés (lg 300mm). / Connected by stainless steel hoses (lg 11,80 inch)
Vidage fourni (voir fiches techniques.) / waste included (see technicals drawings.)

CRISTAL&BRONZE
PARIS · 1937

27/01/2020-1