Art. 3196--64

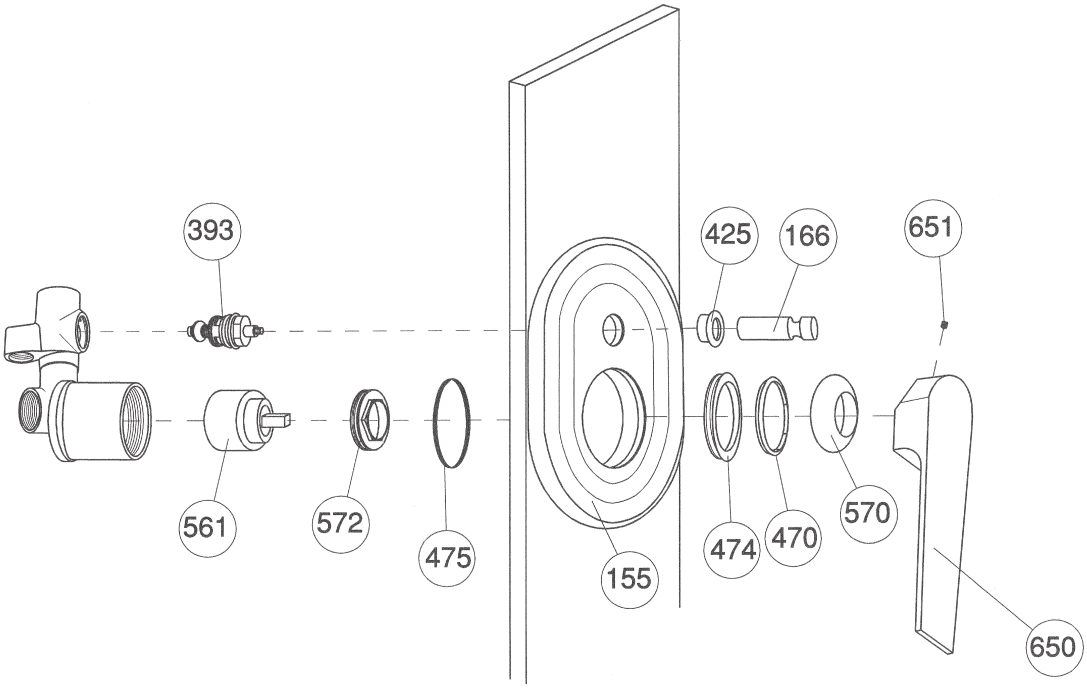

Pos.	Descrizione	Description	Cod.
155	Piastra monocomando incasso	Built-in single lever plate	C 3200
166	Pomolo deviatore automatico	Automatic diverter knob	C 7303
393	Deviatore senza pomolo	Diverter without knob	C 7013
425	Guarnizione per deviatore incasso	Washer for built-in diverter	C 7581.2
470	Guarnizione monocomando incasso “Pumori”	Washer for built-in single lever mixer “Pumori”	C 3606/3
474	Anello adattatore per guarnizione incasso “Pumori”	Adapter ring for washer built-in “Pumori”	C 3606/4
475	O-ring Ø 45x2	O-ring Ø 45x2	C 7586.90
561	Cartuccia monocomando Olympus	Olympus series cartridge	3009 D 35
570	Coprighiera ABS doccia incasso Olympus	Olympus cover ring nut	C 3706/5CR
572	Ghiera fermacartuccia per doccia incasso Olympus	Stop cartridge ring nut Olympus	C 3706/4
650	Maniglia leva Jungfrau	Jungfrau handle	C 7664
651	Grano M5x4	Dowel M5x4	C 7635/2