Art. 3706

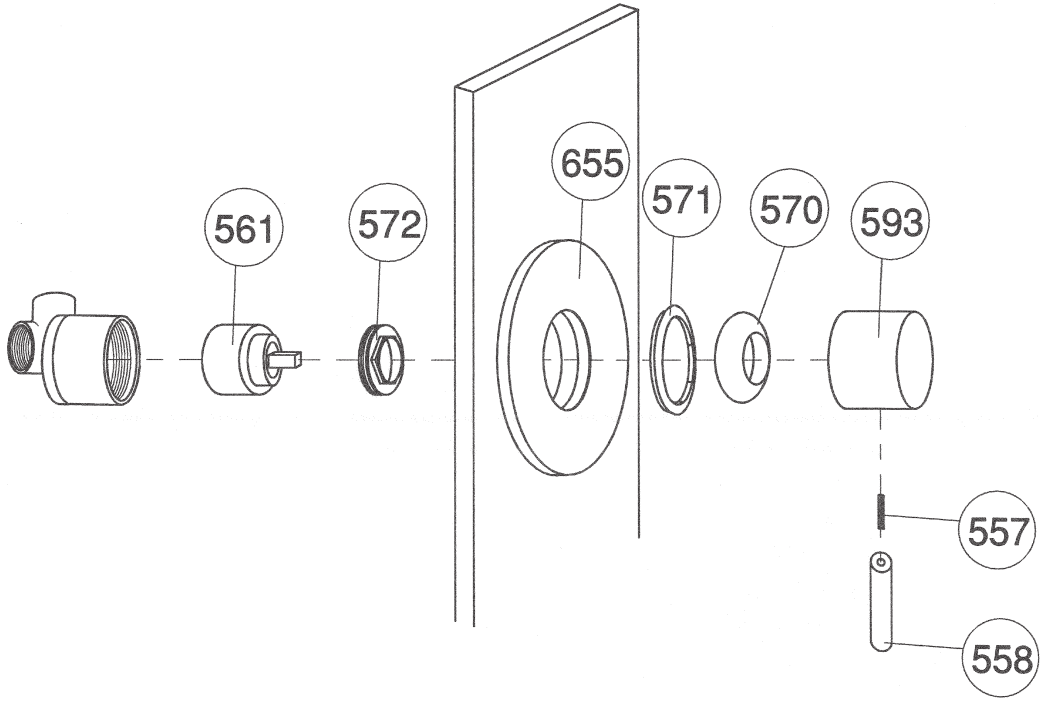

Pos.	Descrizione	Description	Cod.
557	Grano M5 x 16	Dowel M5x16	C 1480/6
558	Stelo leva monocomando Olympus	Olympus steam lever	C 7694/2
561	Cartuccia monocomando Olympus	Olympus series cartridge	3009 D 35
570	Coprighiera ABS doccia incasso Olympus	Olympus cover ring nut	C 3706/5CR
571	Anello per piastra doccia incasso Olympus	Built-in single lever washer	C 3706/6
572	Ghiera fermacartuccia per doccia incasso Olympus	Stop cartridge ring nut Olympus	C 3706/4
593	Corpo leva per doccia incasso monocomando minimale	Olympus body steam lever	C 7694/3TR
655	Piastra monocomando incasso Jungfrau	Built lever plate Jungfrau	C 3106/1