Art. 3996

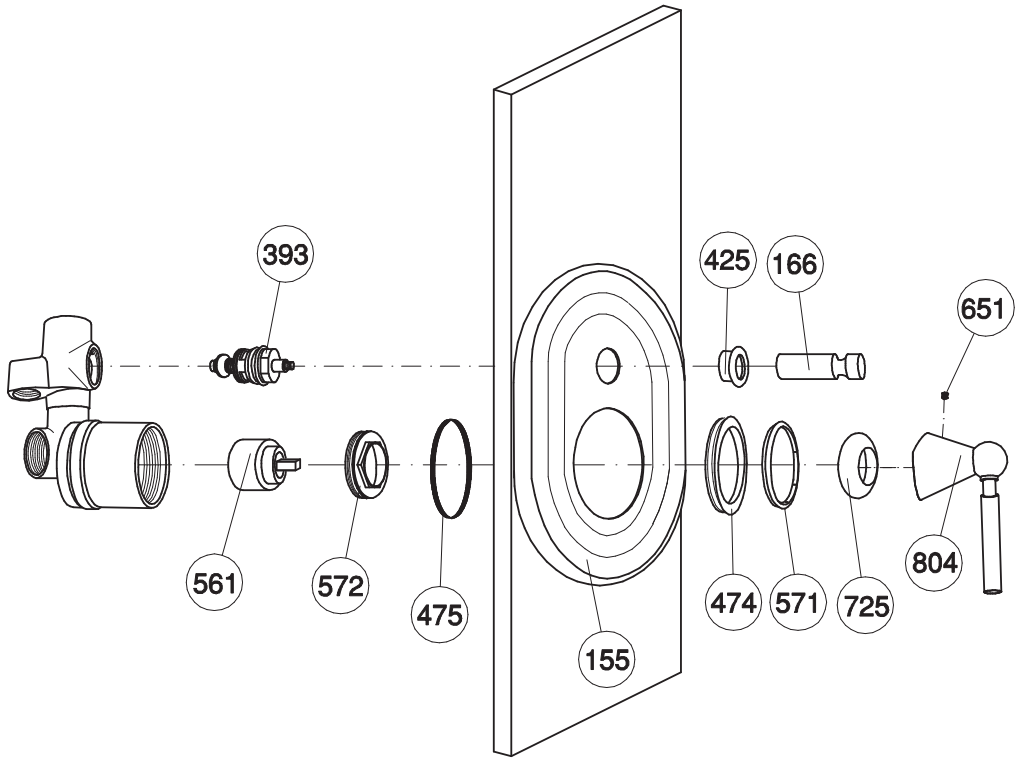

Pos.	Descrizione	Description	Cod.
155	Piastra monocomando incasso	Built-in single lever plate	C 3200
166	Pomolo deviatore automatico	Automatic diverter knob	C 7303
393	Deviatore senza pomolo	Diverter without knob	C 7013
425	Guarnizione per deviatore incasso	Washer for built-in diverter	C 7581.2
474	Anello adattatore per guarnizione incasso “Pumori”	Adapter ring for washer built-in “Pumori”	C 3606/4
475	O-ring Ø45x2	O-ring Ø45x2	C 7586.90
561	Cartuccia monocomando Olympus	Olympus series cartridge	3009 D 35
651	Grano M5x4	Dowel M5x4	C 7635/2
571	Anello per piastra doccia incasso Olympus	Built-in single lever washer	C 3706/6
572	Ghiera fermacartuccia per doccia incasso Olympus	Stop cartridge ring nut Olympus	C 3706/4
725	Coprighiera doccia incasso Vincent	Vincent cover ring nut for built-in	C 3006/10
804	Leva monocomando Torre	Torre lever handle	C 7657