Art. 2306--45IN

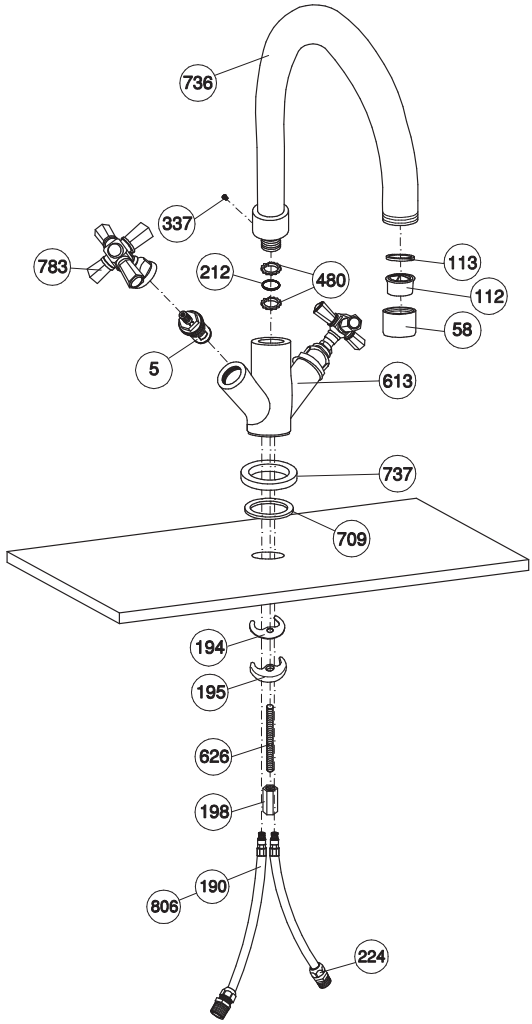

Pos.	Descrizione	Description	Cod.
5	Vitone ceramic disc	Ceramic disc valve	C 7075
58	Aeratore M22x1	Aerator M22x1	C 7085
112	Aeratore 24x1	Aerator 24x1	C 7086
113	Guarnizione per aeratore 24x1	Washer for aerator 24x1	C 7086
190	Tubo rame con raccordo	Copper tube with joint	C 7493
194	Guarnizione gomma sagomata	Shaped rubber washer	C 7585.10
195	Ghiera a mezza-luna	Half-moon ring nut	C 7282
198	Dado 8MA prolungato (ES.13)	Lengthen nut 8 MA (ES.13)	C 7260.7
212	O-ring Ø13,6x2,7	O-ring Ø 13,6x2,7	C 7586.52
224	Corpo niples foro Ø10 G ½”x G 3/8”	Niples body – hole Ø10 G ½”x G 3/8”	C 7489
337	Vite M4x5	Screw M4x5	C 7546
480	Anello Ø 19,6 H. 2,9	Ring Ø 19,6 H. 2,9	C 7593.1
613	Corpo monoforo lavello Monte croce	One hole sink mixer M.Croce body	C2206/1
626	Perno filettato M8x105	Threaded pivot M8x105	C 7557
709	O-ring 42.52x2.62	O-ring 42.52x2.62	C 7586.102
736	Canna lavello	Sink mixer spout	C 2206
737	Disco base	Disc	C 2206/3
783	Maniglia serie “Agorà” (45IN)	Agorà handle (45IN)	C 7645IN
806	Flex inox cm. 35 10x1 3/8 C	Flex inox cm. 35 10x1 3/8 C	C 7089.3E

Varianti maniglie - Handles variations

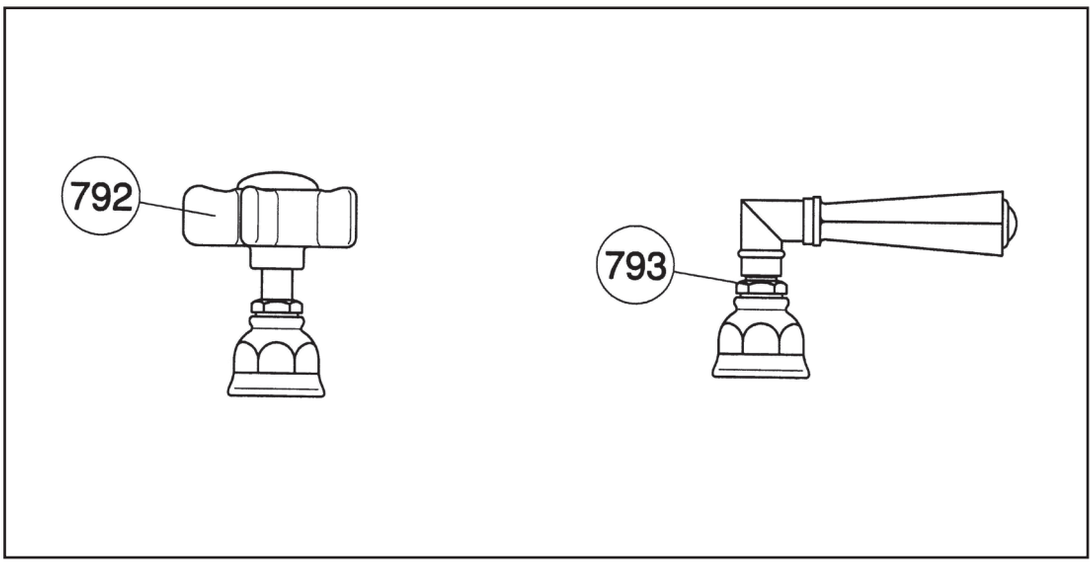

Pos.	Descrizione	Description	Cod.
792	Maniglia serie “Agorà” (18IN)	“Agorà” handle (18IN)	C7618IN
793	Maniglia a leva serie “Agorà” (05IN)	“Agorà” handle (05IN)	C7605IN

AVVERTENZE:
— Pressione d’utilizzo consigliata: 3 bar.
— Pressione massima d’utilizzo: 5 bar.

ATTENZIONE: L’utilizzo a pressioni superiori determina il decadimento della garanzia.

NOTA: Spurgare accuratamente l’impianto prima di installare il rubinetto; si consiglia, dove possibile, il montaggio di rubinetti sottolavabo con filtro (ns. art. 5578).

INSTRUCTIONS:
— Recommended utilisation pressure: 3 bars.
— Highest utilisation pressure: 5 bars.

ATTENTION: Utilisation at higher pressure allow the garantee to laps.

NOTE: Pipework must be flushed out before connecting the tape and for all cases we advidse to install, where applicable, the stop valves with incorporated filter (our ref. 5578)

Rubinetteria
NICOLAZZI S.p.A.
28010 ALZO di PELLA (Novara) Via P. Durio, 119 - Tel. 0322/969672 r.a. - Fax 0322/969532
Web: www.nicolazzi.it E-mail: info@nicolazzi.it

stampa PRESS GRAFICA srl - Gravellona Toce (VB) - 05/17

Serie “AGORÀ”
Schema di montaggio

“AGORÀ” Serie
Assembling diagram

Ecologico
PRODOTTO SENZA PIOMBO E NICHEL
LEAD AND NICKEL FREE