Art. 3306--44

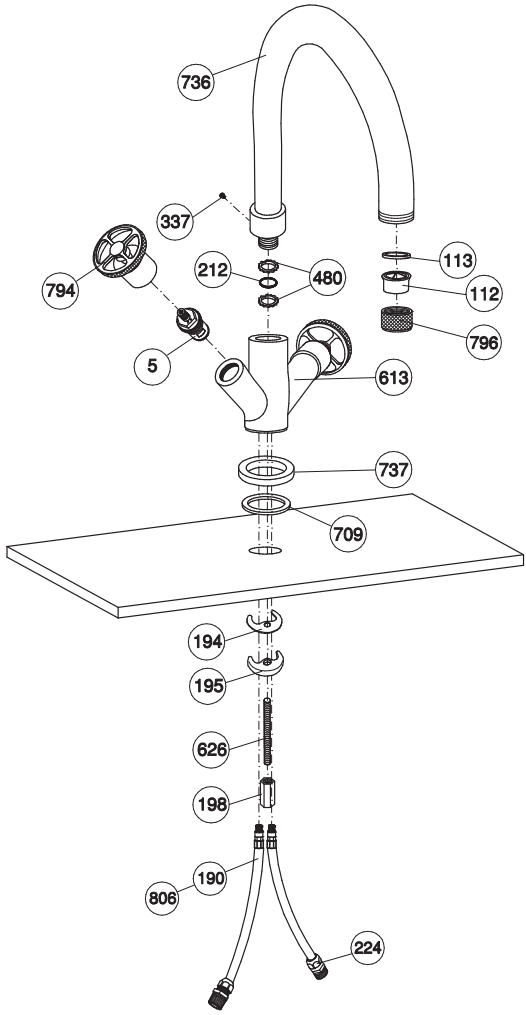

Pos.	Descrizione	Description	Cod.
5	Vitone ceramic disc	Ceramic disc valve	C 7075
112	Aeratore 24x1	Aerator 24x1	C 7086
113	Guarnizione per aeratore 24x1	Washer for aerator 24x1	C 7086
190	Tubo rame con raccordo	Copper tube with joint	C 7493
194	Guarnizione gomma sagomata	Shaped rubber washer	C 7585.10
195	Ghiera a mezza-luna	Half-moon ring nut	C 7282
198	Dado 8MA prolungato (ES.13)	Lengthen nut 8 MA (ES.13)	C 7260.7
212	O-ring Ø13,6x2,7	O-ring Ø 13,6x2,7	C 7586.52
224	Corpo niples foro Ø10 G ½”x G 3/8”	Niples body – hole Ø10 G ½”x G 3/8”	C 7489
337	Vite M4x5	Screw M4x5	C 7546
480	Anello Ø 19,6 H. 2,9	Ring Ø 19,6 H. 2,9	C 7593.1
613	Corpo monoforo lavello Monte croce	One hole sink mixer M.Croce body	C 2206/1
626	Perno filettato M8x105	Threaded pivot M8x105	C 7557
709	O-ring 42.52x2.62	O-ring 42.52x2.62	C 7586.102
736	Canna lavello	Sink mixer spout	C 3306
737	Disco base	Disc	C 2206/3
794	Maniglia serie Arena	Arena handle	C 7644
796	Aeratore	Aerator	C 3308/1
806	Flex inox cm. 35 10x1 3/8 C	Flex inox cm. 35 10x1 3/8 C	C 7089.3E