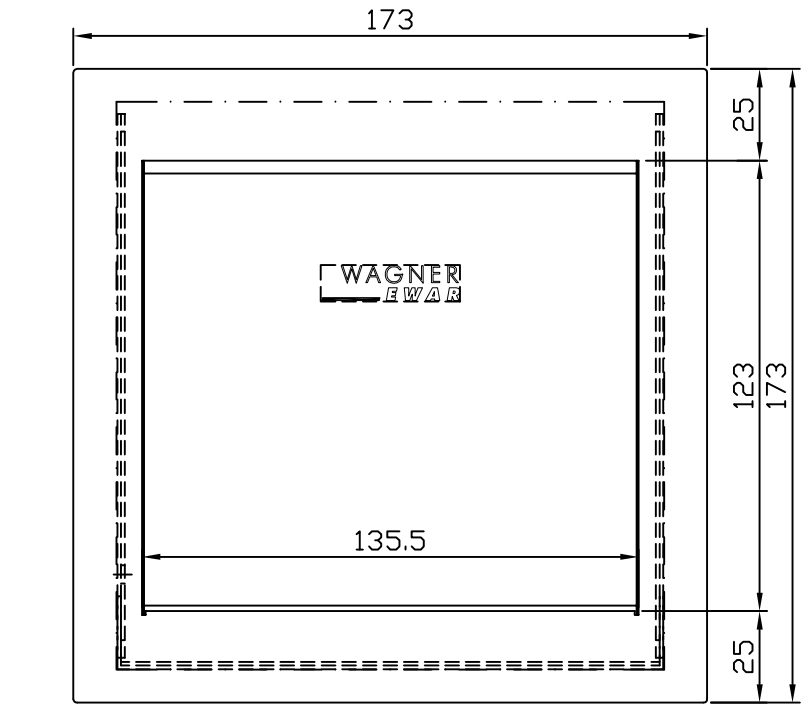

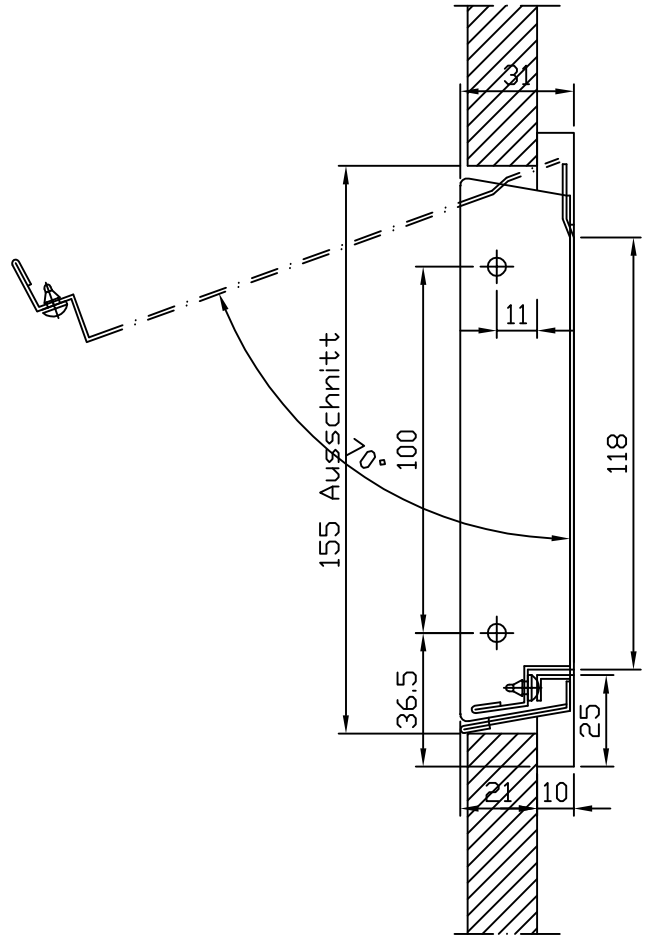

Ausschnitt: 149 x 155mm

				Zul. Abw.		Format DIN A4	Mat. Art. 1.4301	Oberfläche:	Maßstab: 1:2
						Normen DIN 6930-M	Zuschnittslänge:	Zuschnittsbreite:	Blech Dicke:
						DIN 2768			
Zust.	Änderung:	Datum:	Name:		Datum:	Name:	Benennung/Teil: WP130 173x173x10 mm		
				Erst.	24.11.2020	Häberle			
				Bearb.					
				WAGNER EWAR GmbH & Co KG 72774 Reutlingen			Sonder-Nr:	AUFTRAGS.NR.:	Ident-Nr. 727658
ERSETZT.FÜR:		ERSETZT.DURCH:							