MARINA С ЧЕРНЫМ ОНИКСОМ

A60-1122/B

Излив каскадный 300 мм устанавливаемый на борту + соединительный набор со шлангами + 2 x 3/4″ крана + устанавливаемый на борту керамический смеситель + устанавливаемый на борту ручной душ

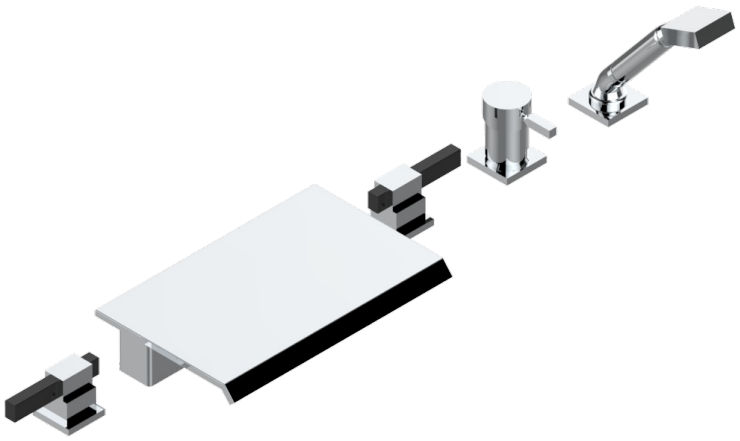

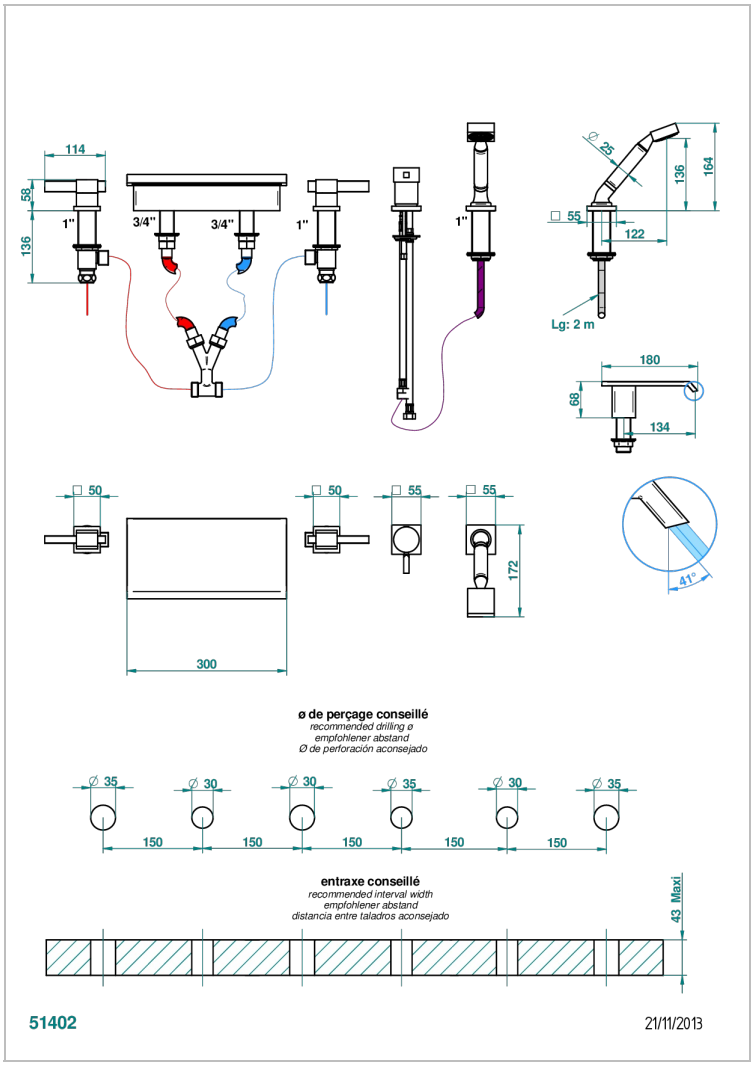

ХАРАКТЕРИСТИКИ

- Marina с чёрным ониксом
- Излив каскадный 300 мм устанавливаемый на борту + соединительный набор со шлангами + 2 x 3/4″ крана + устанавливаемый на борту керамический смеситель + устанавливаемый на борту ручной душ

ДОСТУПНЫЕ ВАРИАНТЫ ПОКРЫТИЙ

Аранья (чёрный никель) - D24
Золото - F01
Матовая красная старинная медь - H07
Матовое золото - F07
Матовое светлое золото - F31
Матовый никель - C01
Матовый хром - C02
Никель - B01
Розовое золото - F27
Сатинированное золото - F03
Светлое золото - F30
Серебро с родием - F18
Состаренный никель - H28
Старинное серебро - H03
Хром - A02
Хром/золото - G02