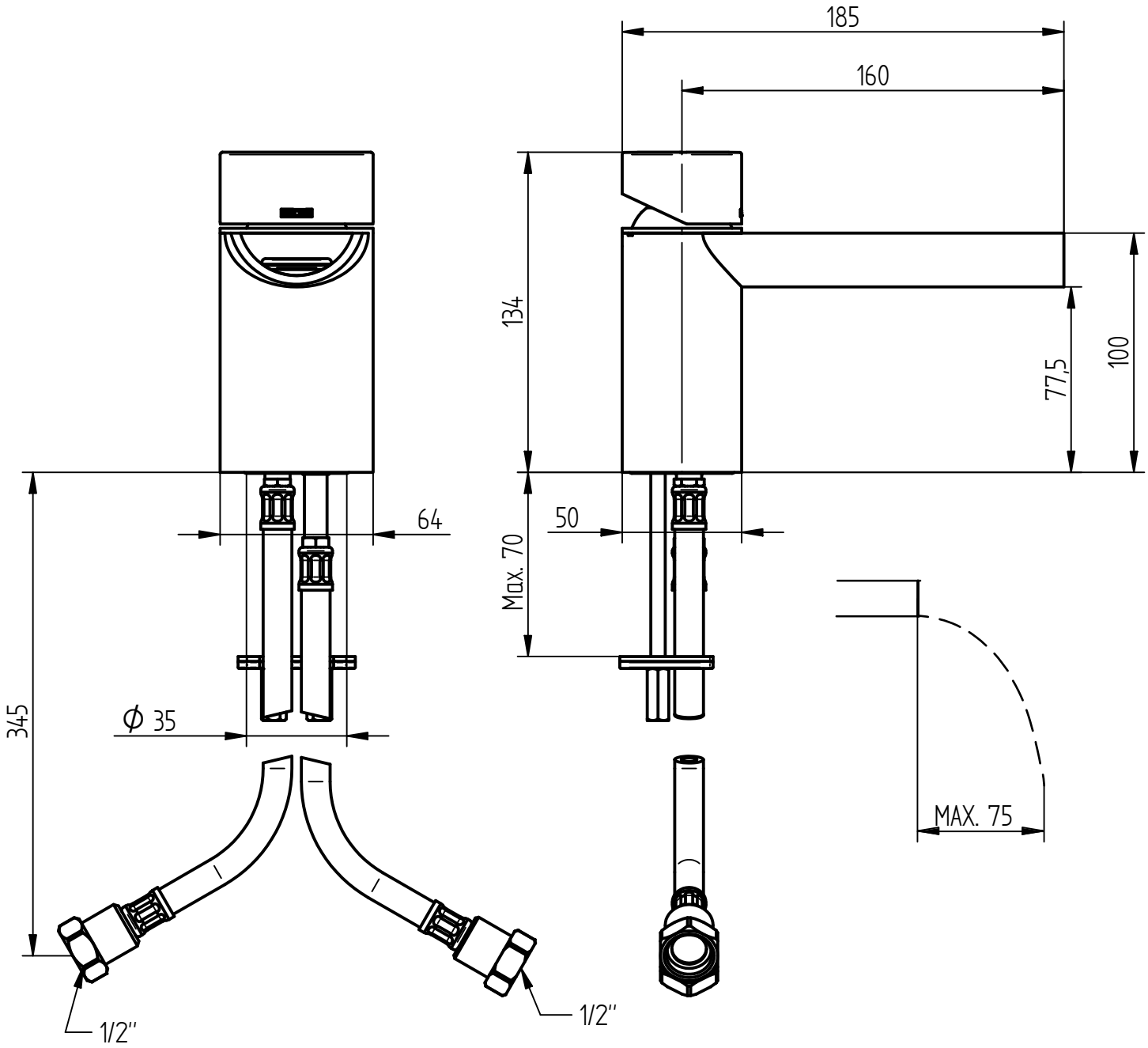

BELLOSTA rubinetterie rubinetti d'autore made in Italy	**Articolo**	8105/P/S
	Descrizione	Miscelatore lavabo monoforo bocca prolungata