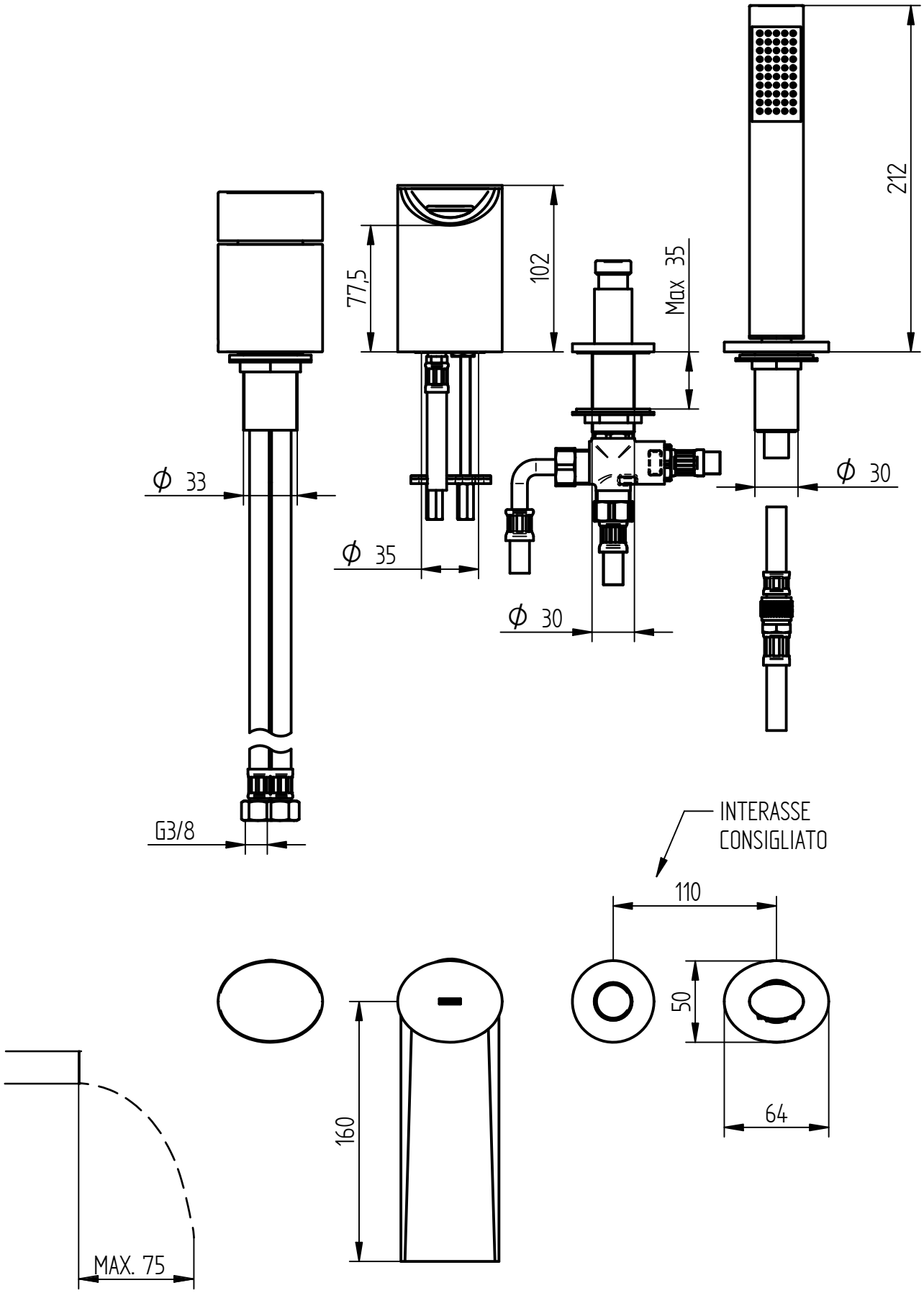

BELLOSTA rubinetterie rubinetti d'autore made in Italy	**Articolo**	8101/2
	Descrizione	Miscelatore per bordo vasca