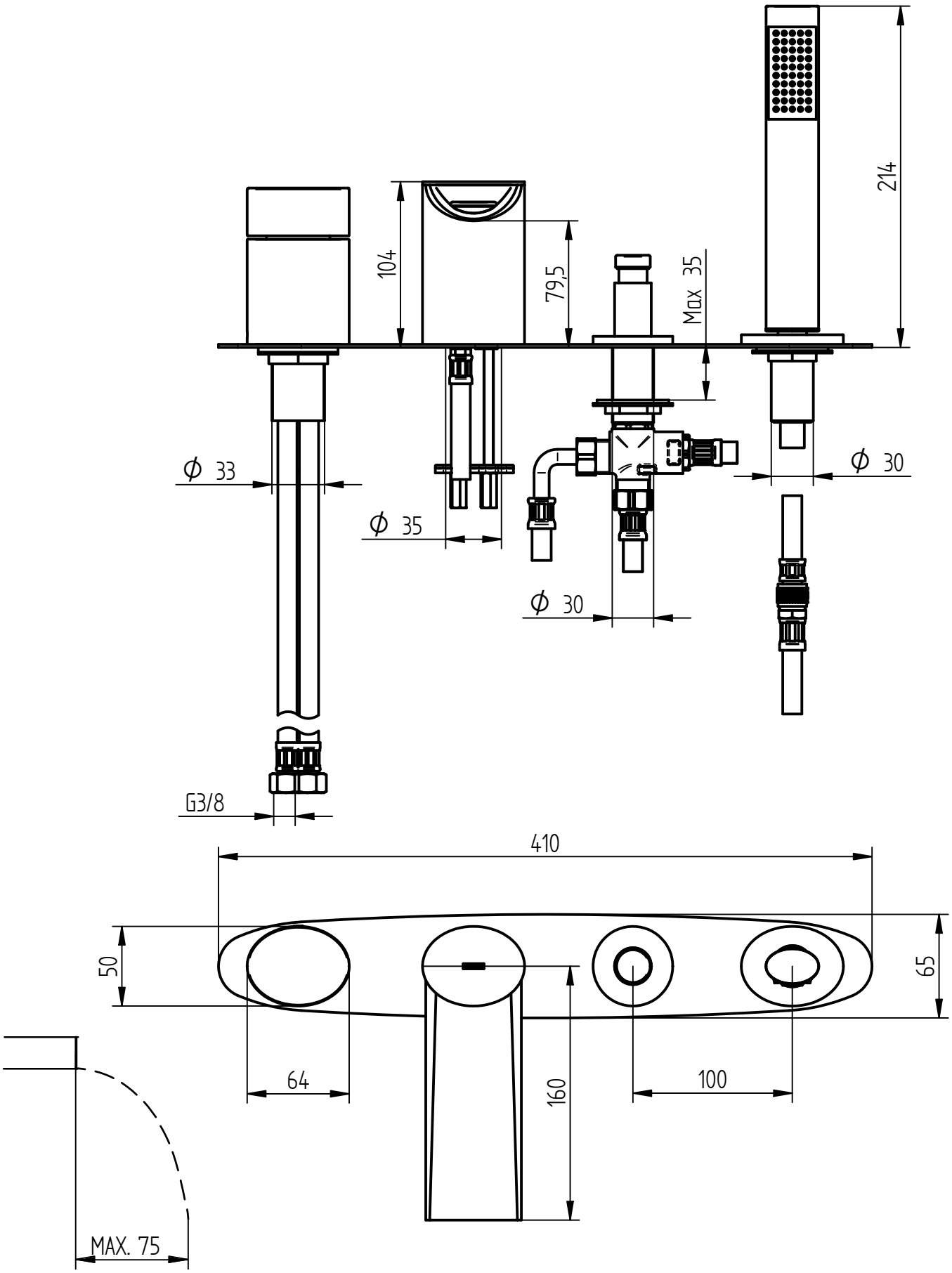

BELLOSTA rubinetterie rubinetti d'autore made in Italy	**Articolo**	8101/2/P
	Descrizione	Miscelatore per bordo vasca c/piastra