Burlington®

УНИТАЗ-МОНОБЛОК С КЕРАМИЧЕСКОЙ РУЧКОЙ СЛИВА, БАЧОК 44СМ
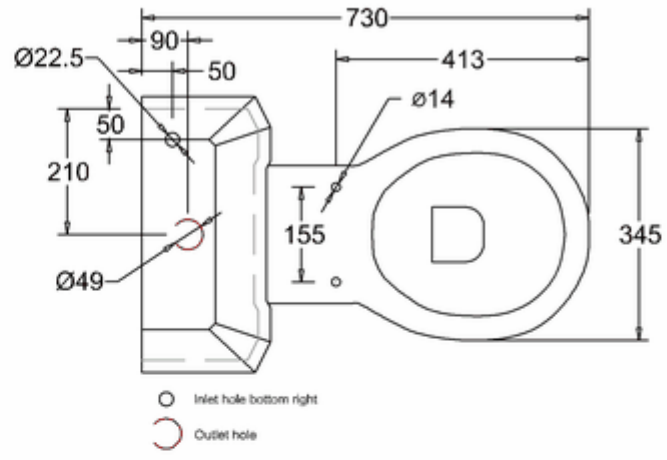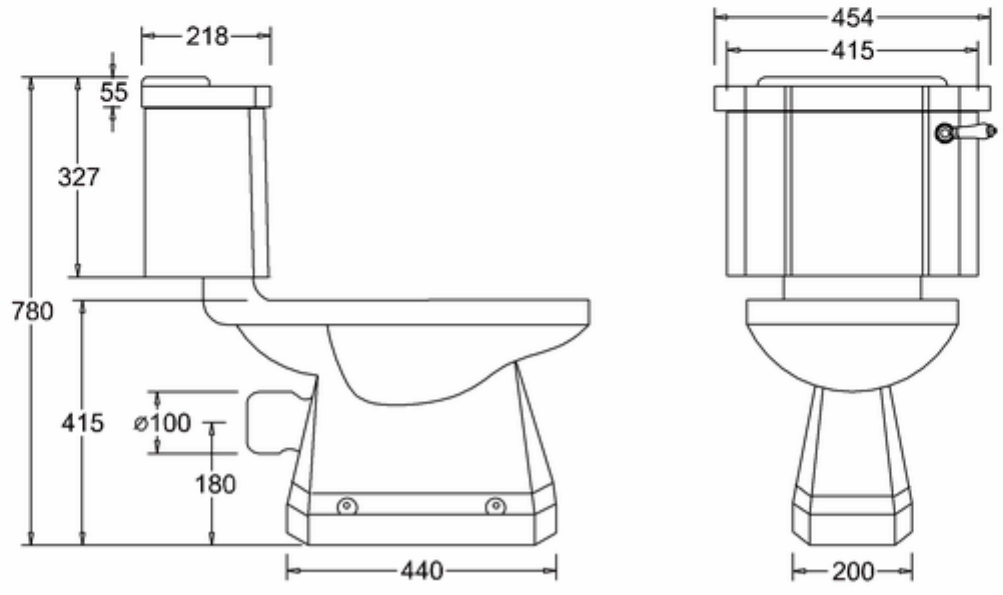
P5 Чаша унитаза
C3 Бачок с крышкой (ширина 44см), в комплекте сливной механизм, керамическая ручка, цвет Белый/Хром