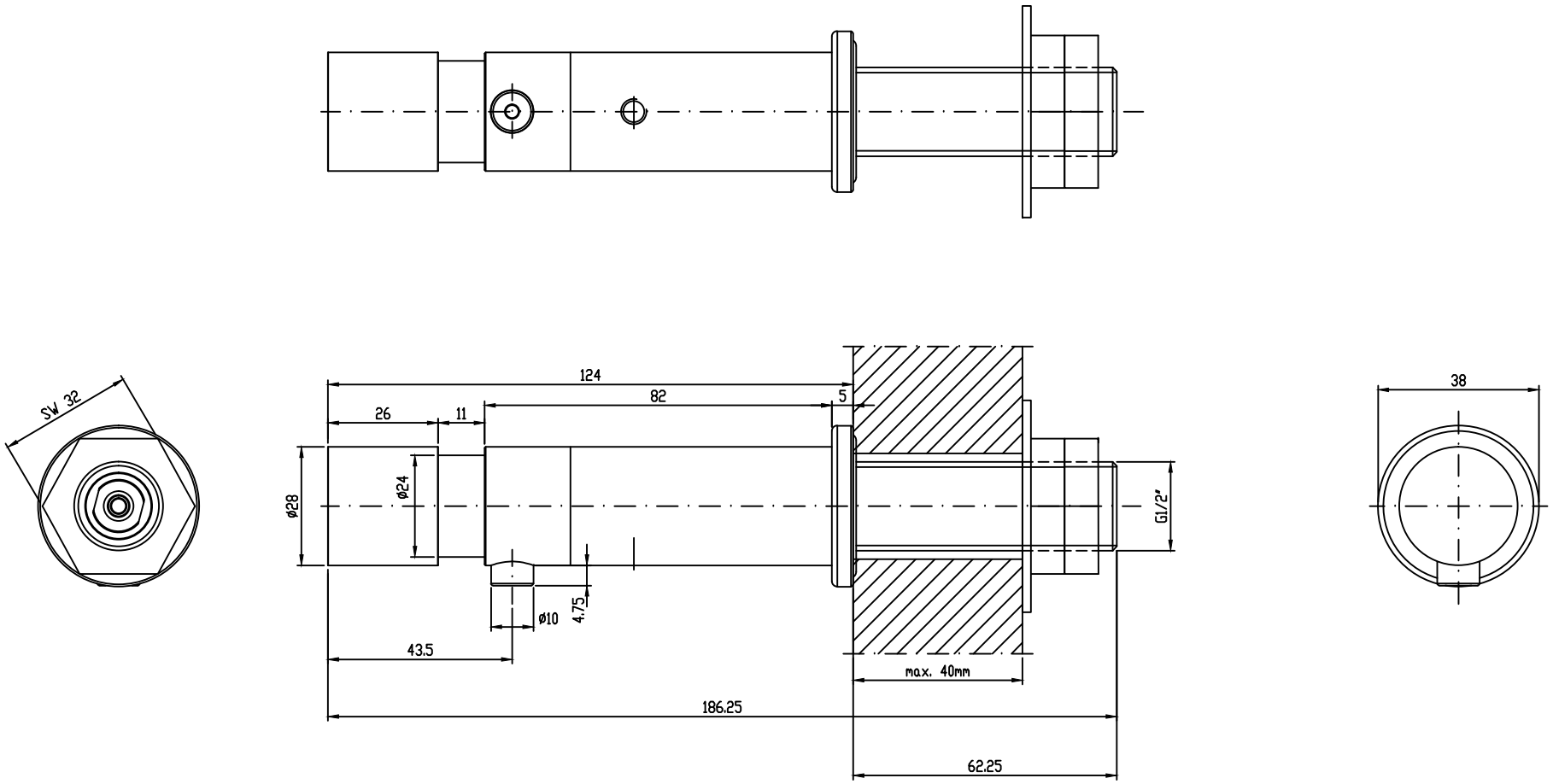

Kunde: .		Projekt: .				
Com: .		Pos: .				
Änderung:				WAGNER EWAR		
gezeichnet Datum:22.02.2008 Name: Pfrepper						
Benennung/Teil: Seifenpumpe WP 194 für Wand-Einbau	Maßstab 1:1	Ident-Nr. 727305	DWG-Name .	Form A3	Index	