Befestigungsplatte

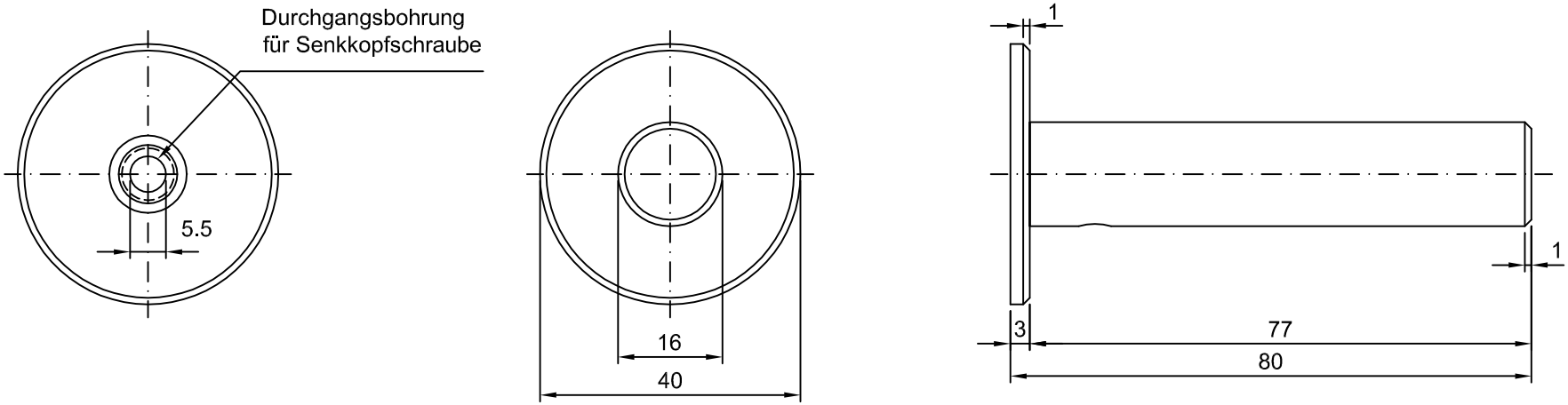

				Zul. Abw.		Format DIN A4	Mat. Art. 1.4301	Oberfläche:	Maßstab: 1:1
						Normen			
						DIN 6930-M	Zuschnittslänge:	Zuschnittsbreite:	Blech Dicke:
						DIN 2768			
Zust.	Änderung:	Datum:	Name:		Datum:	Name:	Benennung/Teil:		
				Erst.	11.12.2009	Pfrepper	Reserve-Toilettenpapierhalter AC 222		
				Bearb.					
				WAGNER EWAR GmbH & Co KG 72774 Reutlingen			Sonder-Nr:	AUFTRAGS.NR.:	Ident-Nr. 700222
ERSETZT.FÜR:		ERSETZT.DURCH:							