APT. K042B+K031A

Многофункциональный верхний душ

• квадратный
• 30x30 см
• настенный
• обратный клапан
• ограничитель потока воды до 12 л/мин при 3 бар
Функции:
• Двойной дождь с 125 противоизвестковыми форсунками

N.B. Условия, необходимые для правильного функционирования: Мин. Поток: 9 л/мин

Проект:

Комната:

Дата:

Комментарии:

Наружная часть
Отделки:

☐	**Блестящая натуральная сталь**	79 38 K042B
☐	**Матовая натуральная сталь**	79 93 K042B
☐	**Черный матовый**	79 13 K042B
☐	**Белый матовый**	79 29 K042B
☐	**Nickel PVD**	79 95 K042B
☐	**Matt Gun Metal PVD**	79 P5 K042B
☐	**Matt British Gold PVD**	79 P6 K042B
☐	**Matt Copper PVD**	79 P9 K042B
☐	**Золото плюс**	79 01 K042B

Внутренняя часть
Отделки:

☐		79 00 K031A

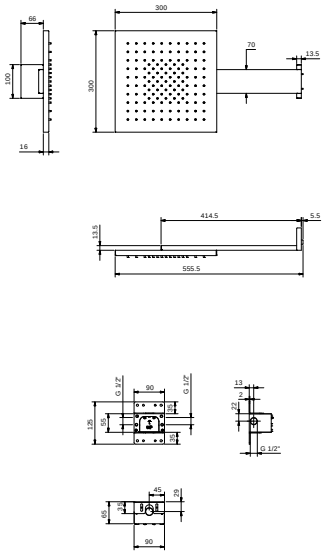

сертификаты:

NEW