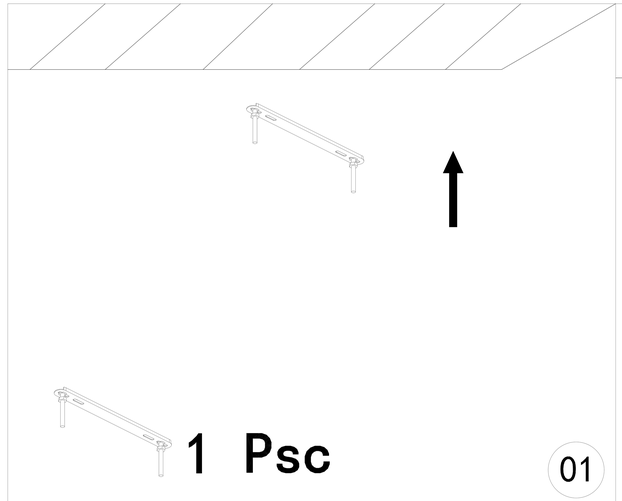
1 Psc
01

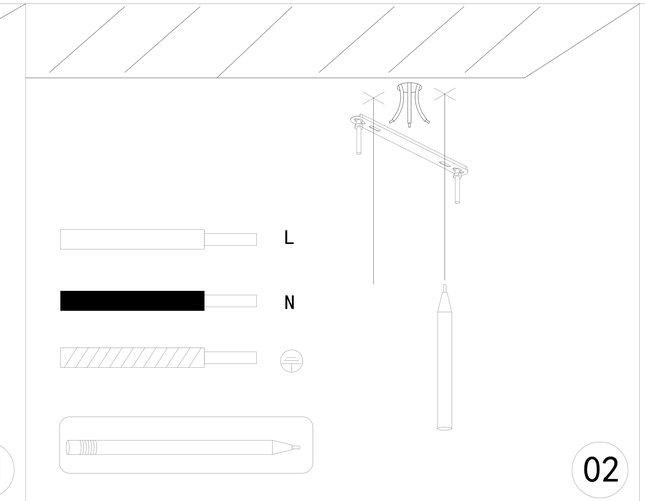
L
N
02

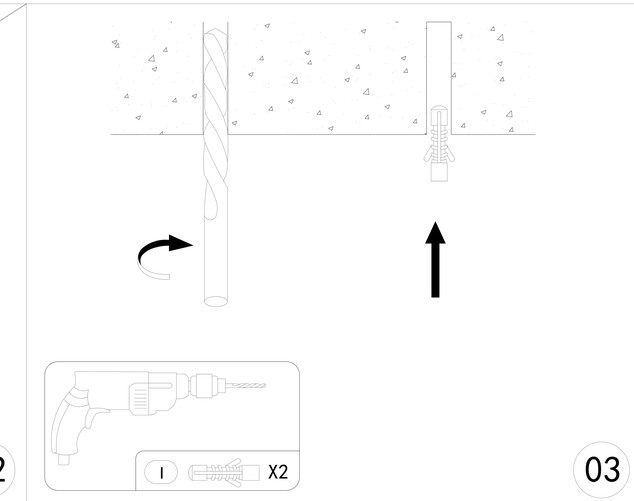
I
X2
03

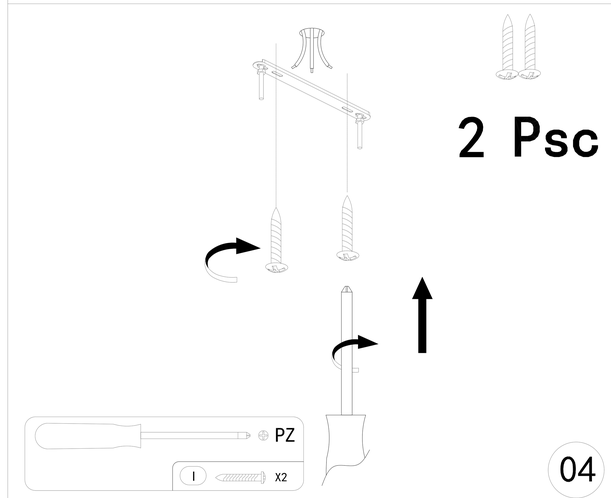
2 Psc
PZ
I
X2
04

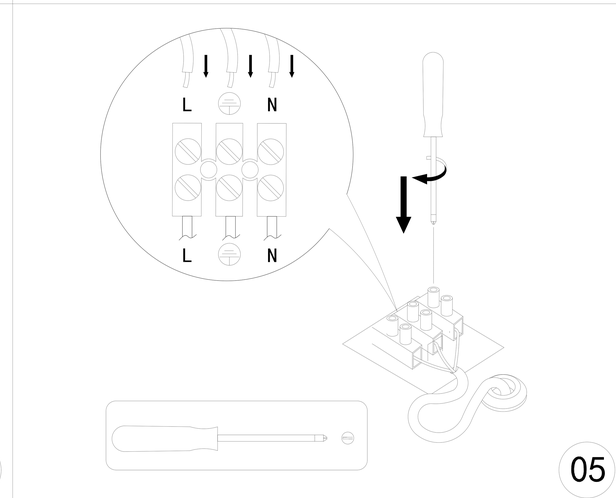
L
N
L
N
05

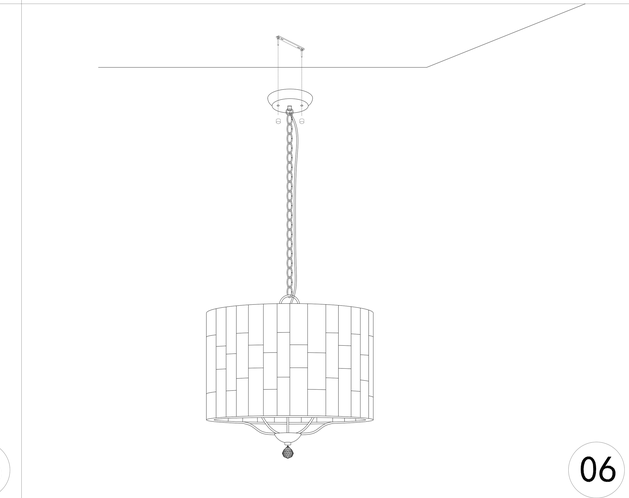
06

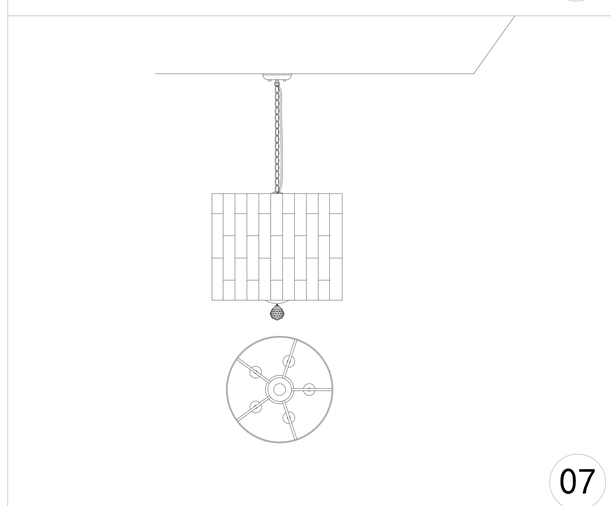
07