Burlington®

ДУШЕВАЯ СТОЙКА С ВНЕШНИМ ТЕРМОСТАТОМ НА 1 ВЫПУСК, ВЕРХНЯЯ ЛЕЙКА 9' [H5-BI]
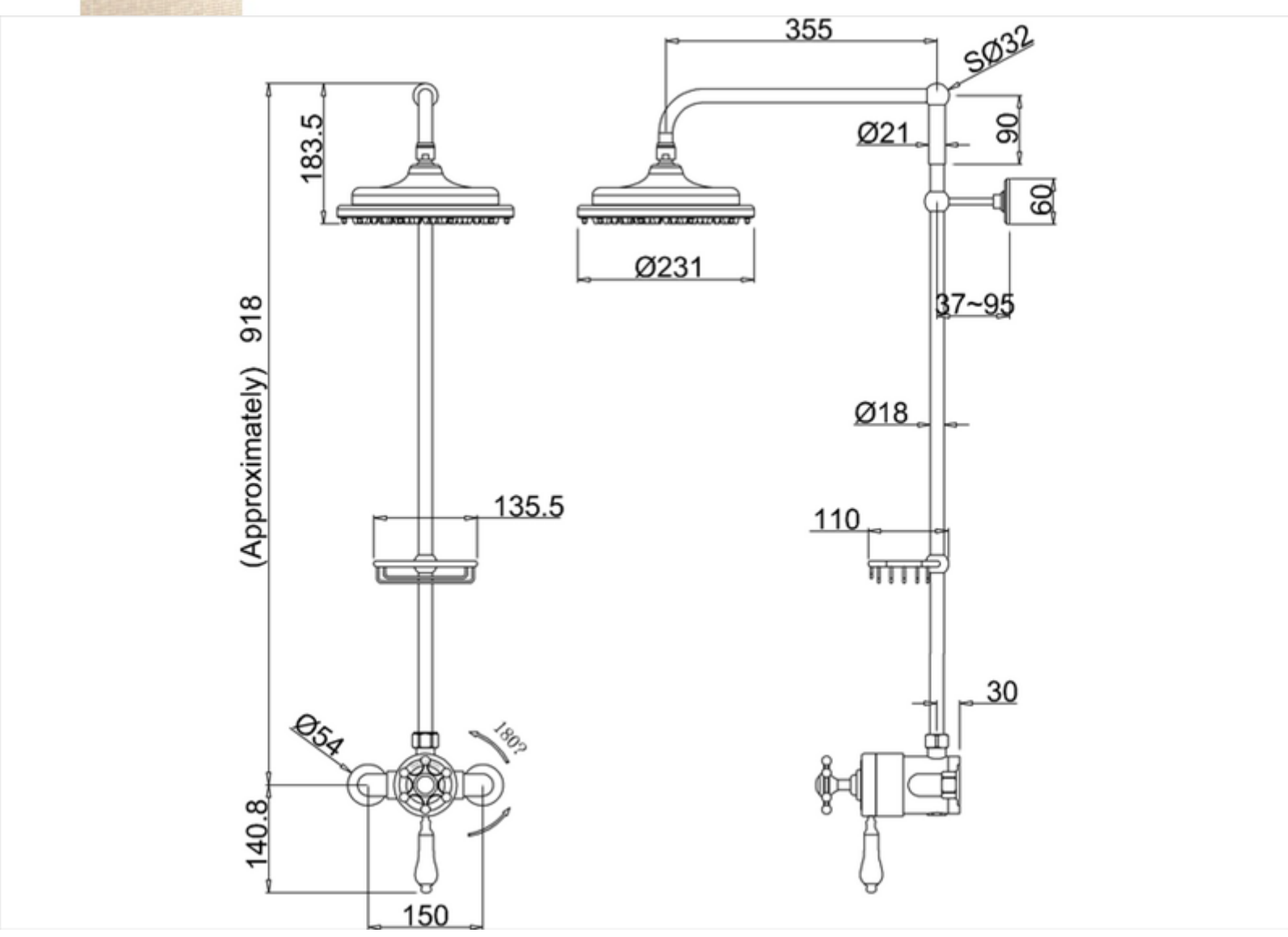
V3 Ручка-крестик Birkenhead (одинарная), цвет Хром
V4 Термостат внешний с одним выпуском, цвет Хром
V11-1 Держатель для верхнего душа, для вертикальной стойкой, цвет Хром
V17/ARCV17 CHR Насадка душевая 9' , цвет Хром
V21/ARCV21 CHR Стойка вертикальная для душа, цвет Хром
V23/ARCV23 CHR Мыльница-решетка для душевого комплекта, цвет Хром