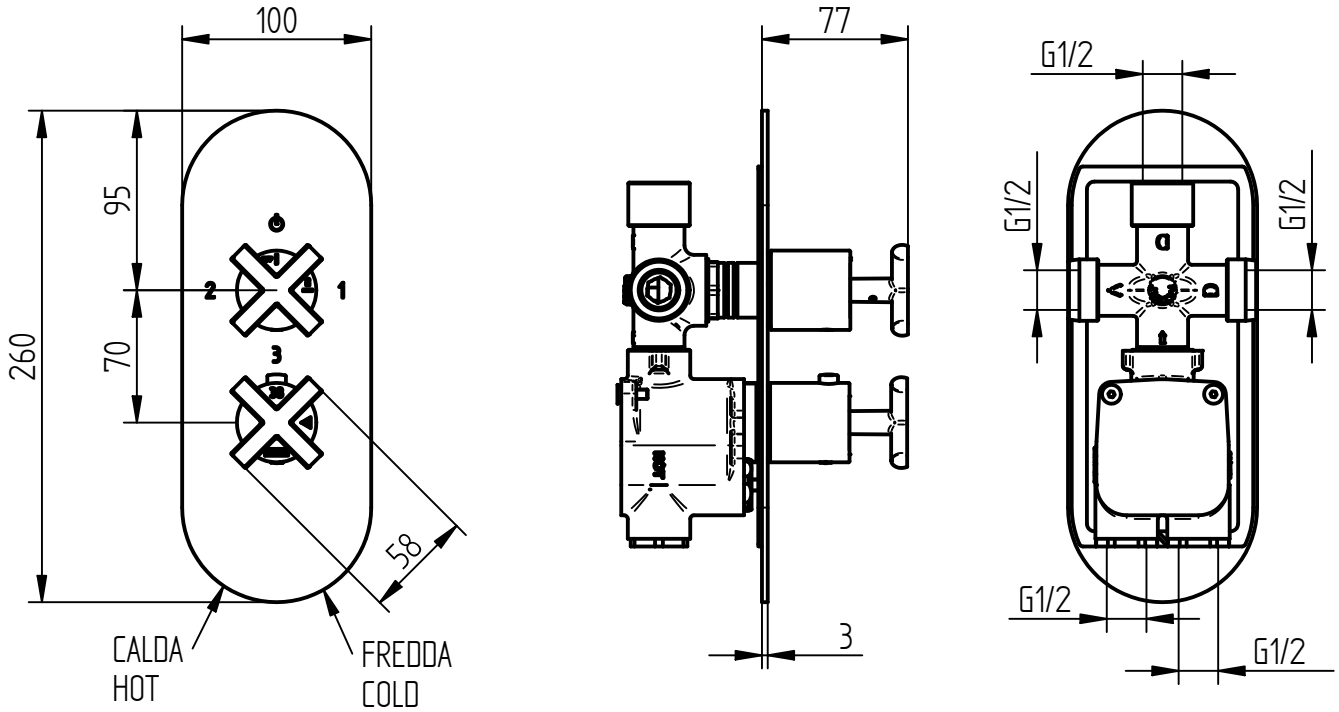

BELLOSTA rubinetterie rubinetti d'autore made in Italy	**Articolo**	**5612/3/P/E + 484022**
	Descrizione	Miscelatore termostatico incasso c/deviatore 3 uscite