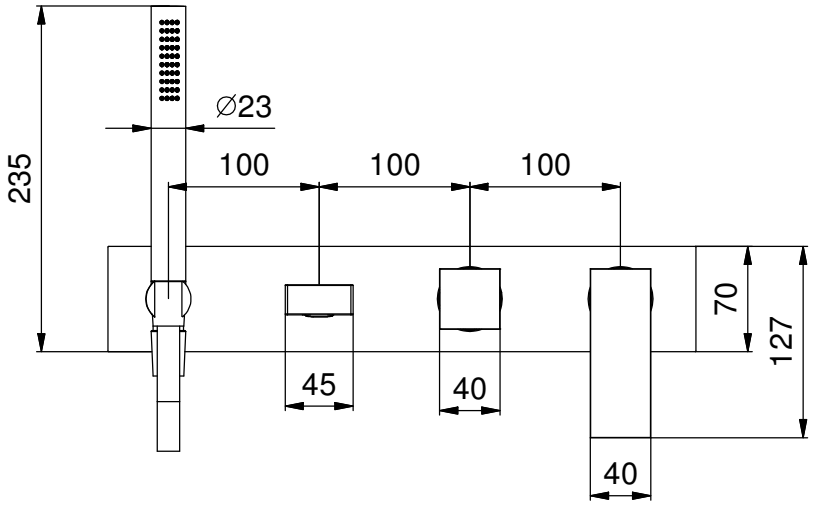

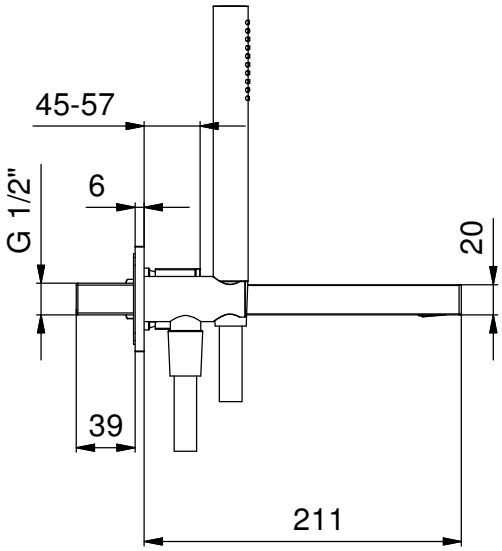

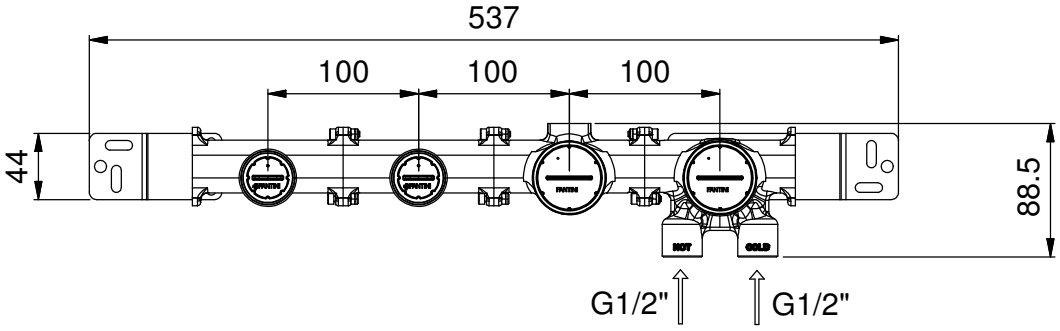

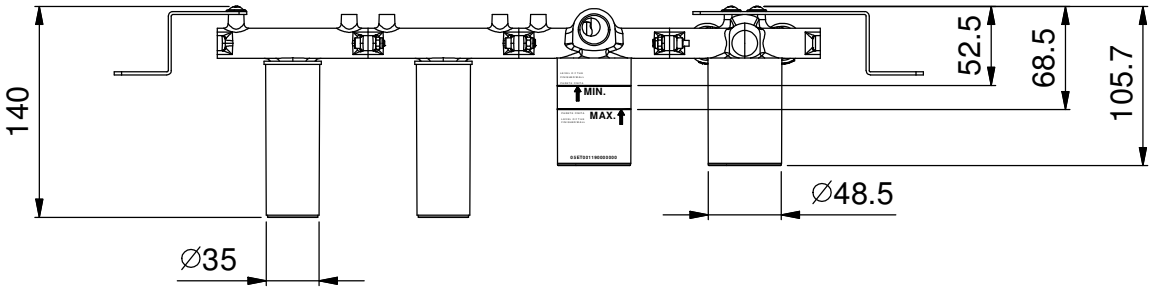

Art.: F721B+R021A

Serie: MINT INOX

FANTINI RUBINETTI

Desc.: IT-GRUPPO VASCA INCASSO
EN-BUILT-IN BATHTUB MIXER
DE-UP-EINHEBELBRAUSEMISCHER
FR-MELANGEUR BAINDOUCHE A' ENCASTRER
ES-BATERIA BANO-DUCHA EMPOTRADA

Data:
Rev.: 0
Disegnato:
Approvato:

Questo disegno e' di proprieta' della FANTINI S.p.A. Pertanto non potra' essere utilizzato e/o comunicato a terzi, anche in forma parziale, senza preventiva autorizzazione.
This drawing is intellectual of FANTINI S.p.A. No use or disclosure, either fully or partially, to third parties is allowed whitout prior consent of the company.