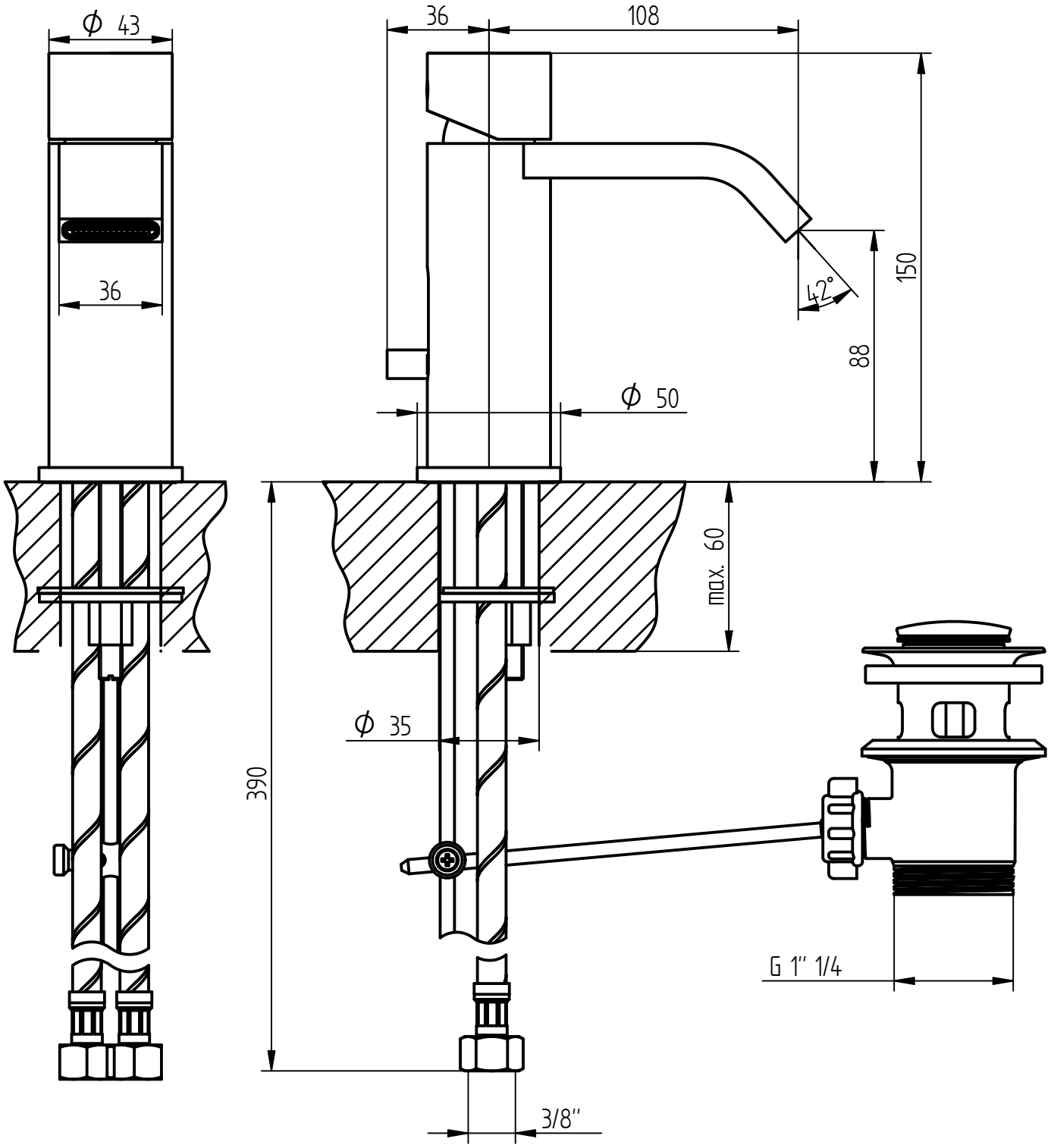

BELLOSTA rubinetterie rubinetti d'autore made in Italy	**Articolo**	8905
	Descrizione	Miscelatore Lavabo Monoforo