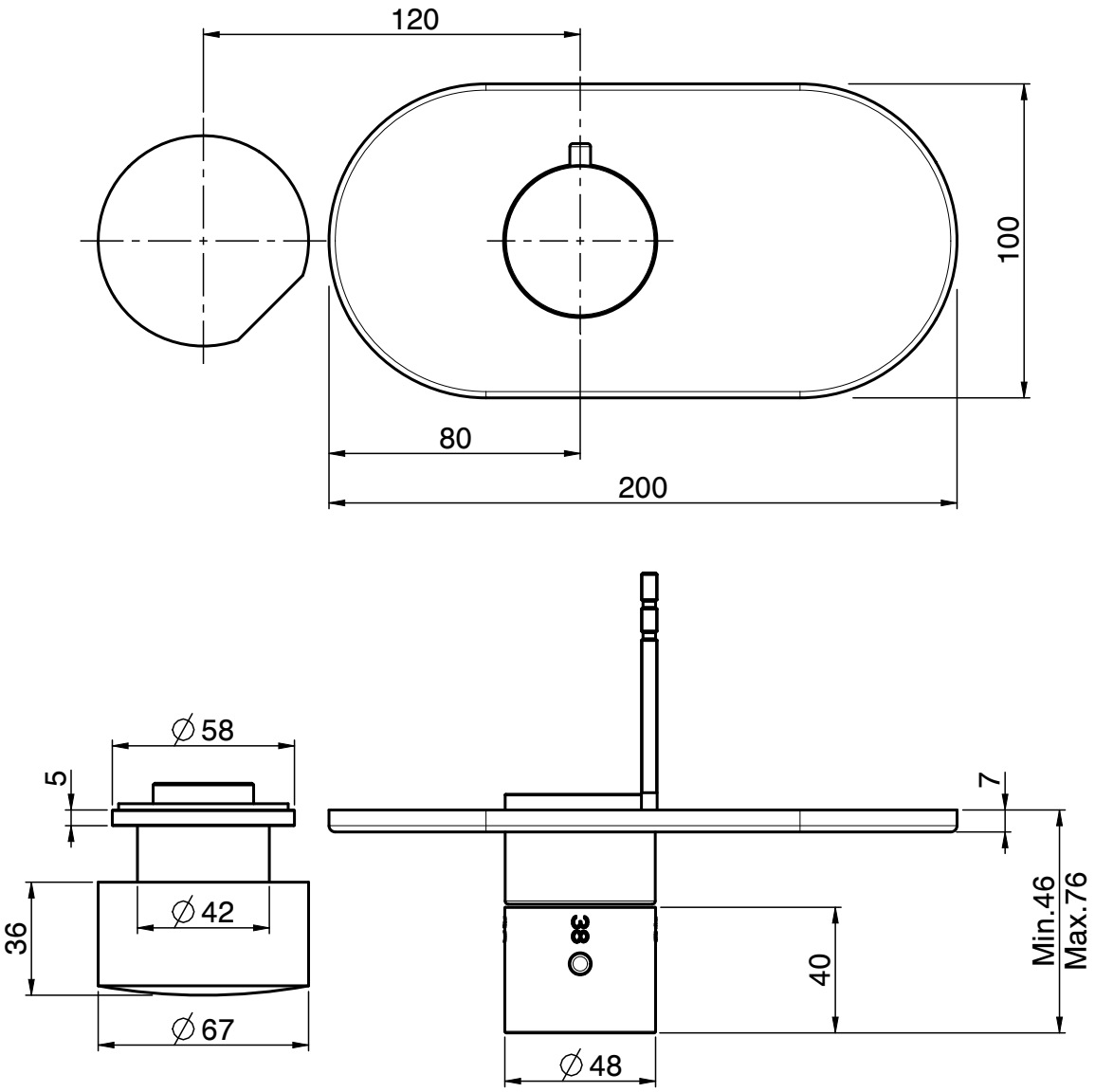F3183X1