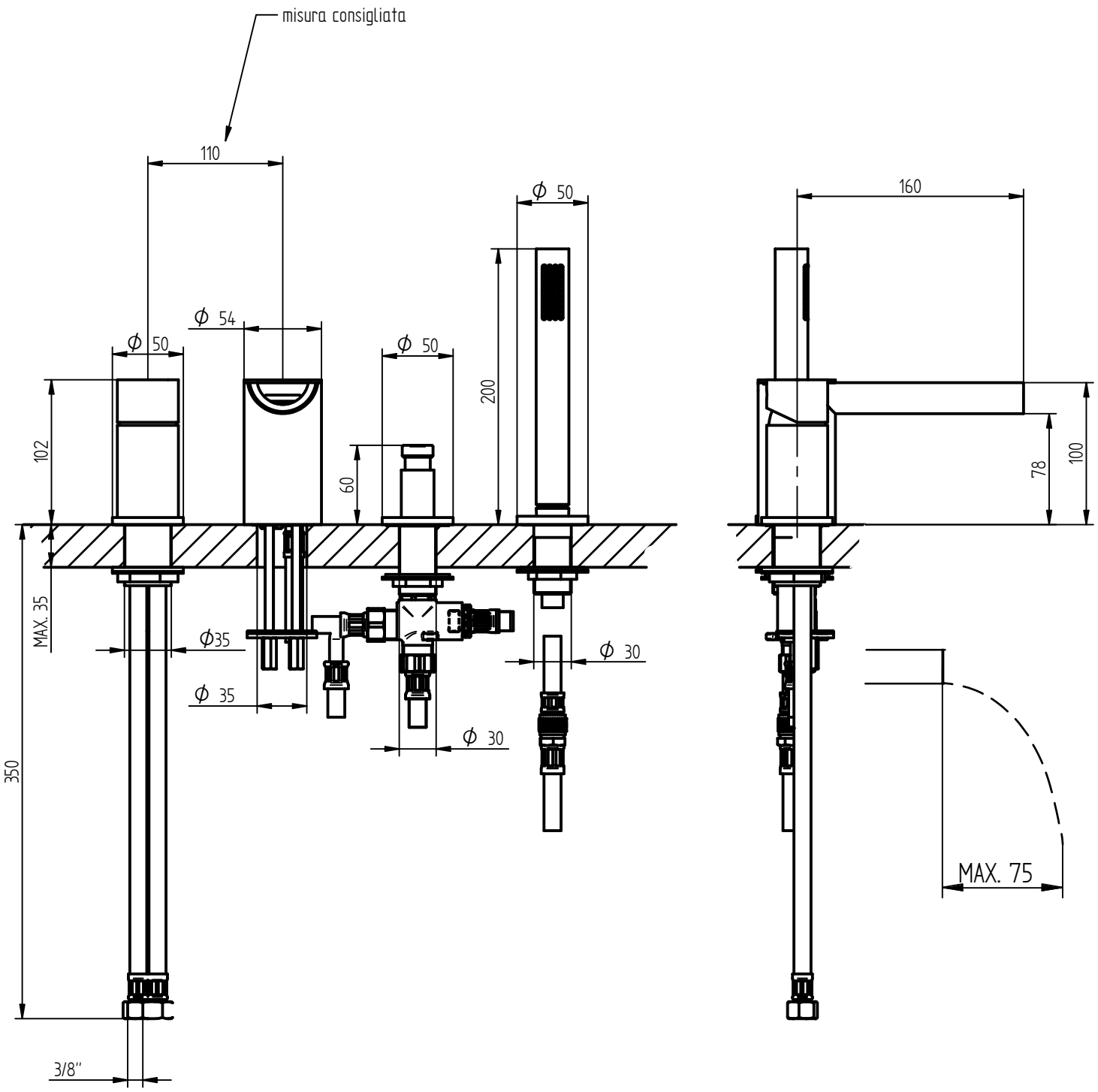

BELLOSTA rubinetterie rubinetti d'autore made in Italy	**Articolo**	8801/2/A
	Descrizione	Miscelatore per Bordo Vasca