DORN BRACHT

Ванна - MEM

Смеситель для ванны однорычажный на три отверстия для монтажа на борту ванны или

Артикульный номер: 27 412 782-06

- вылет 220 мм
- излив: прямоугольная нормальная струя
- душевой гарнитур со шлангом: нормальная струя
- душевой комплект со шлангом для душа и системой удаления известковых отложений
- автоматическое переключение ванна/душ
- высота смесителя 300 мм
- высота до аэратора 170 мм
- диаметр отверстия под излив 32 мм
- диаметр отверстия однорычажного смесителя 35 мм
- диаметр отверстия под душевой шланг 32 мм
- розетка для смесителя 60 x 60 мм
- розетка для излива 60 x 60 мм
- розетка для душевого комплекта со шлангом 60 x 60 мм
- металлический душевой шланг 2250 мм со встроенной защитой от перекручивания
- расход макс. 20,4 л/мин при гидравлическом давлении 3 бара
- расход душевого комплекта макс. 6,8 л/мин
- Группа смесителей согл. DIN 4109: 1
- Защищён от обратного потока.

платина матовая

размерный чертеж

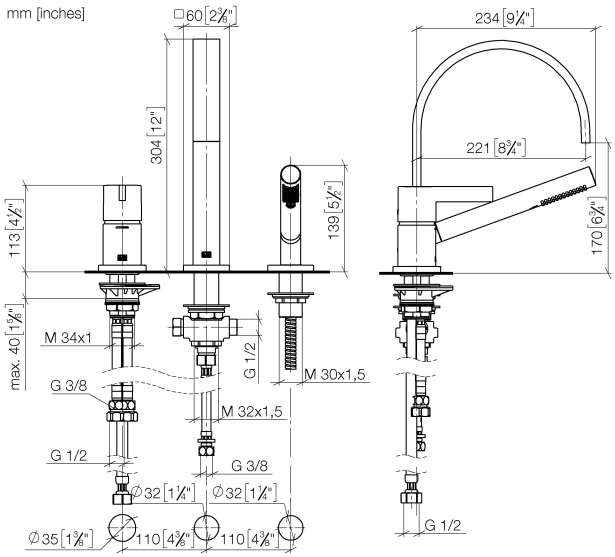

Ванна - MEM

Смеситель для ванны однорычажный на три отверстия для монтажа на борту ванны или

Артикульный номер: 27 412 782-06

Все величины в мм / дюймах = мм x 0,0394

Мы оставляем за собой право на изменение моделей, товарного ассортимента и технических характеристик. Наличие погрешностей не исключается.