ICONA CLASSIC

ART. R413B+M011A - Miscelatore lavabo da parete / Wall-mount washbasin mixer / Mitigeur lavabo mural

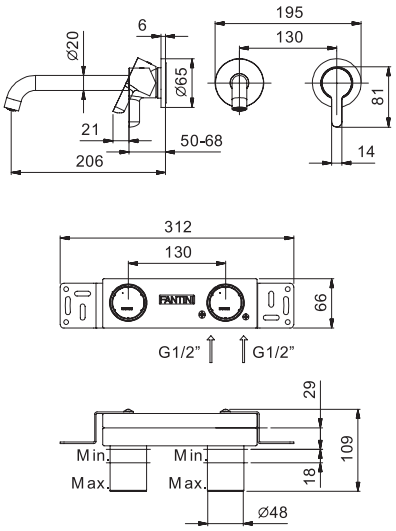

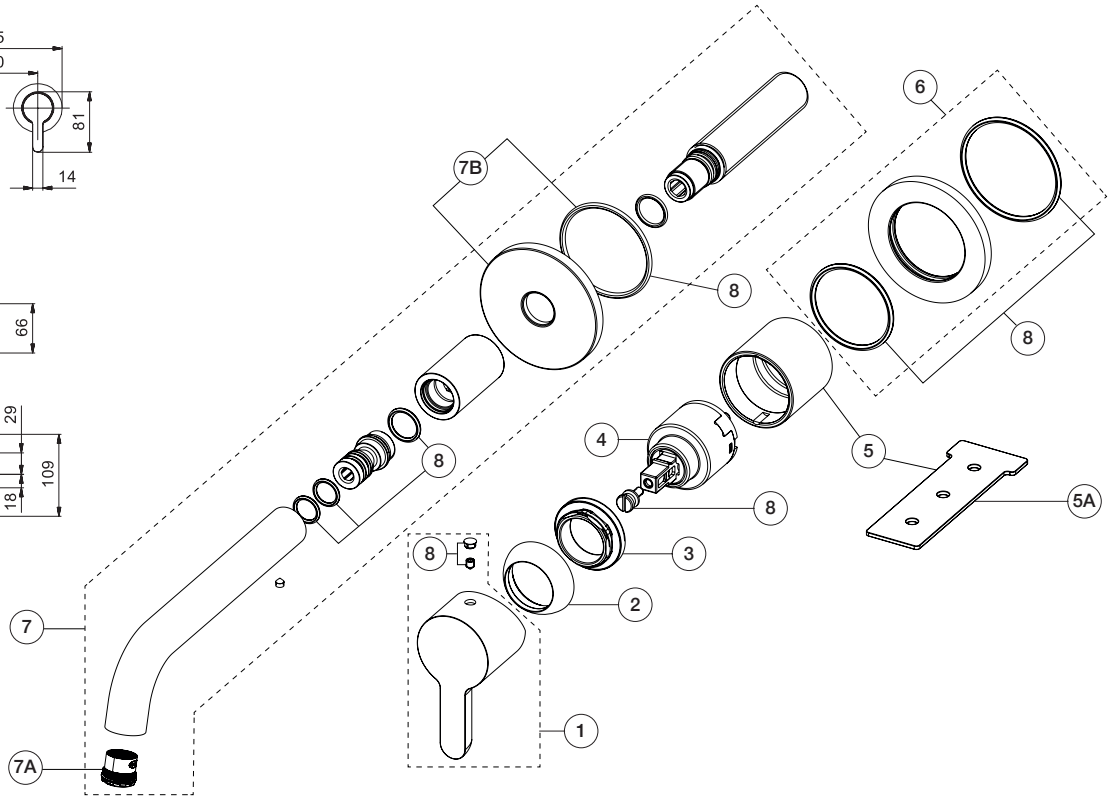

N°	Codice / Code	Descrizione / Description / Désignaton
1	53 __ R049	**Maniglia Icona per miscelatori lavabo monocomando** Icona handle for single-control washbasin mixers Manette Icona pour mitigeurs lavabo monotrou
2	90 __ Q109	**Cappuccio coprighiera bloccaggio cartuccia lavabo** Under handle locking cap for washbasin cartridge Rosace sous manette pour cartouche lavabo
3	90 00 Q108	**Ghiera bloccaggio per cartuccia lavabo** Locking ring for washbasin cartridge Écrou de serrage pour cartouche de lavabo
4	90 00 A570	**Cartuccia Ø 35 mm** Ø 35 mm cartridge Cartouche Ø 35 mm
5	90 __ Q107	**Canotto porta cartuccia con chiave** Cartridge sleeve with key Manchon support cartouche avec clé
5A	90 00 Q352	**Chiave bloccaggio cannotti** Sleeve-locking key Clé d'arret manchons
6	90 __ Q017	**Rosone con O-ring per miscelatore** Rosette with O-ring for mixer Rosace avec O-ring pour mitigeur
7	90 __ 8977	**Bocca lavabo da parete - 20 cm** Wall-mount washbasin spout - 20 cm Bec lavabo mural - 20 cm
7A	90 00 9855	**Aeratore M16,5x1** Aerator M16,5x1 Aérateur M16,5x1
7B	90 __ Q198	**Rosone per bocca lavabo a muro con O-ring** Wall-mount spout rosette with O-ring Rosace pour bec lavabo mural avec O-ring
8	90 __ Q353	**Kit con placchetta, O-ring e vite** Kit with plate, O-ring and screw Kit avec plaque, O-ring et vis

__ **Questo codice alfanumerico indica la finitura o il materiale**
This alphanumeric code indicates the finish or raw material
Ce code alphanumerique indique la finition ou le materiel