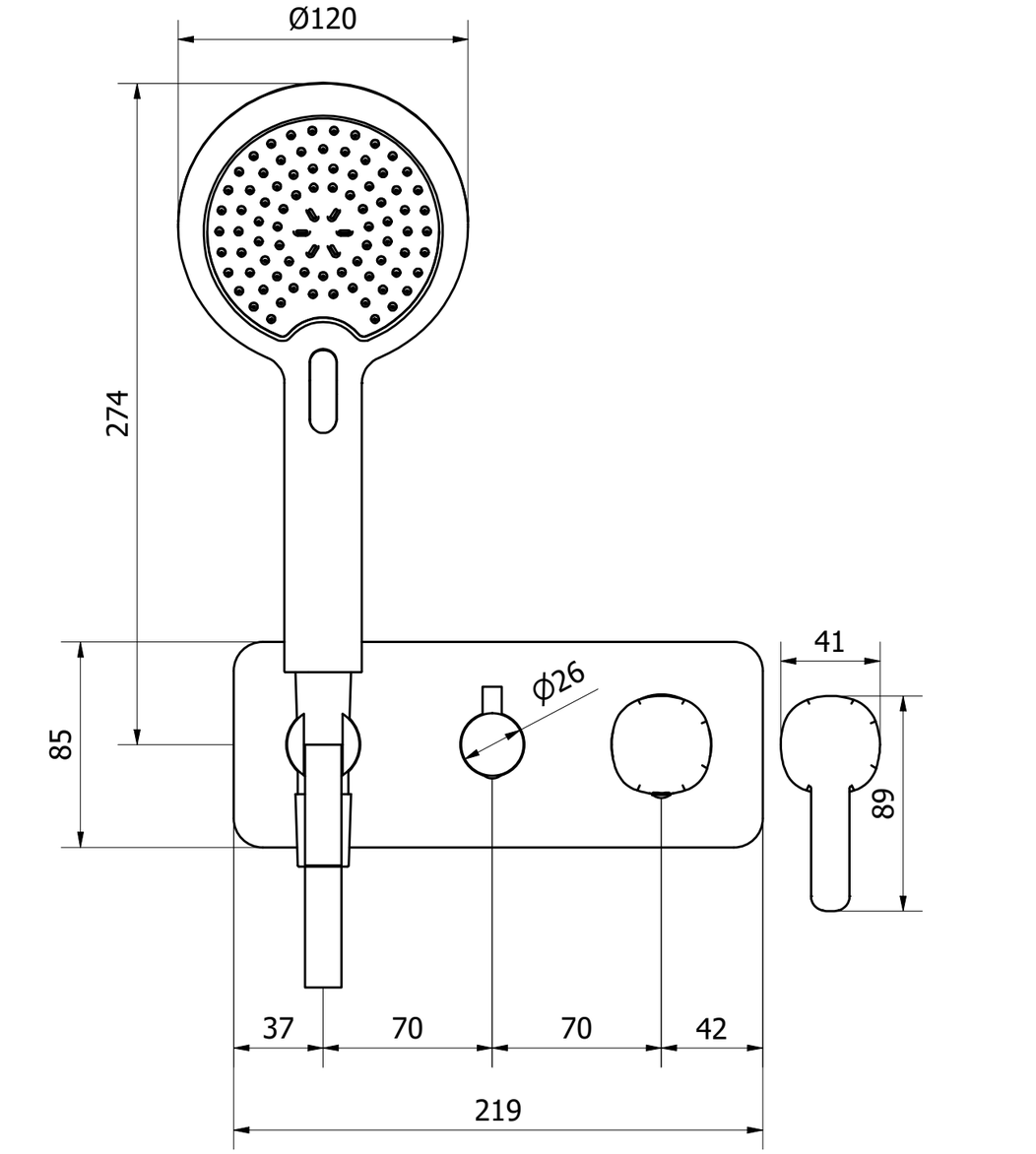

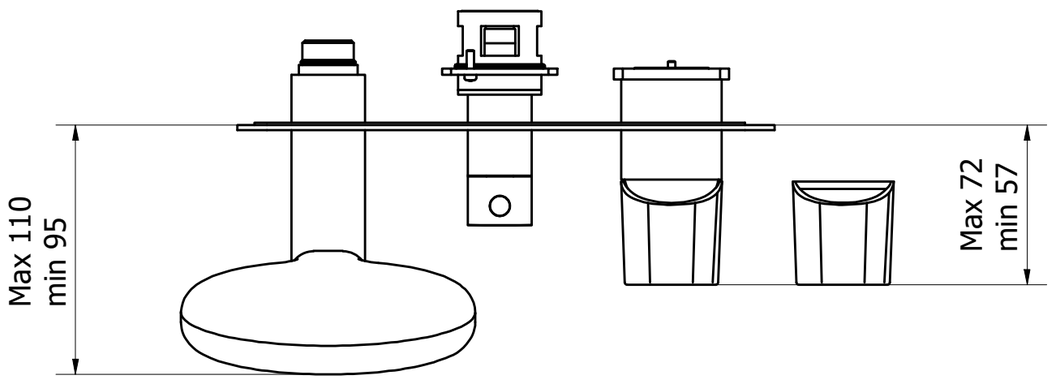

A termini di legge questo disegno non può essere riprodotto senza la nostra autorizzazione

IBRUBINETTI
Via dei Pianotti 3/5
25068 Sarezzo - BRESCIA
tel. 030802101 fax. 030803097
www.ibrubinetterie.it

Derivazione	Cod. Commessa	Toll. gen.	Formato
		±0.1	A3
Materiale	**Peso lordo**	**Peso netto**	**Scala**
			1 : 2.5

Disegnatore	Data creazione	Approvato da	Approvato il
A. Capelloni	04/04/2022		

Denominazione	Codice
Miscelatore a parete 2 vie con doccino	EAA313CCN_22