14 37

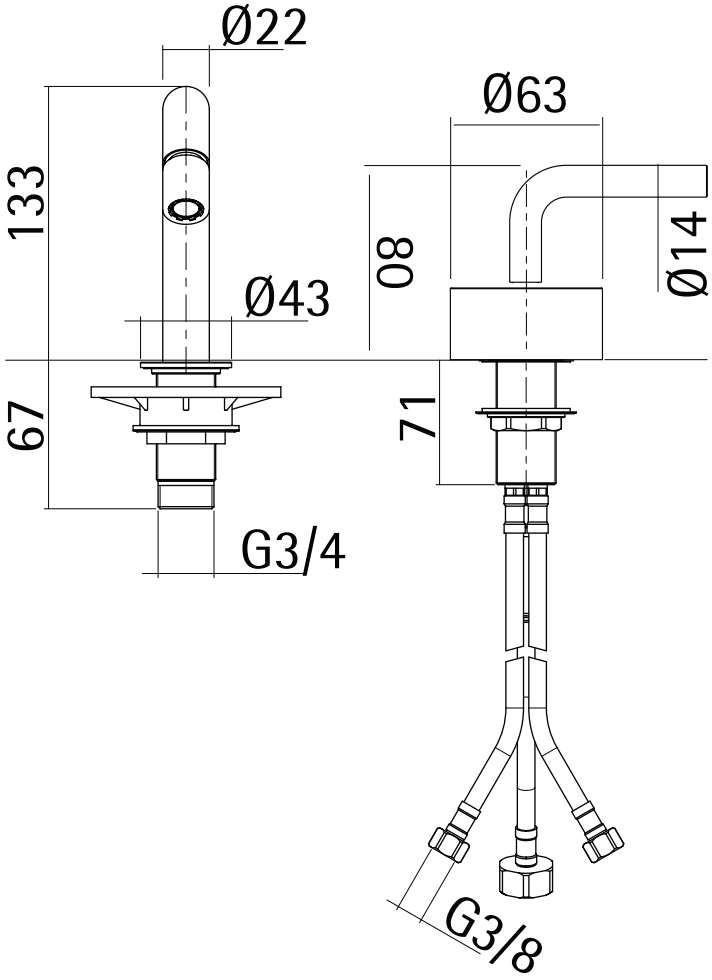

Quadro s.r.l. Via Bonetto 40, 28017 San Maurizio d'Opaglio (NO). Tel. +39.0322.96266 Fax +39.0322.967264. info@quadrodesign.it. www.quadrodesign.it