MONTE CARLO С ЗОЛОТЫМ ФАРФОРОМ

U8B-538AC

Бумагодержатель с крышкой настенный

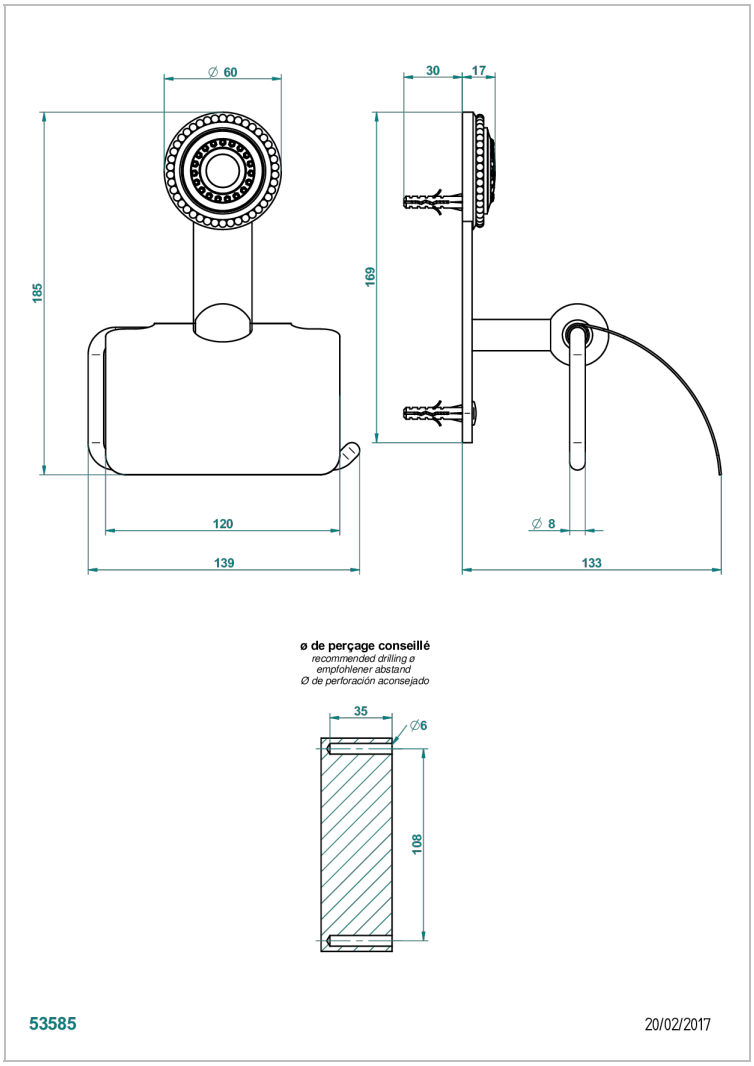

ХАРАКТЕРИСТИКИ

- Monte Carlo с золотым фарфором
- Бумагодержатель с крышкой настенный

ДОСТУПНЫЕ ВАРИАНТЫ ПОКРЫТИЙ

Аранья (чёрный никель) - D24
Бронза - D01
Золото - F01
Матовая красная старинная медь - H07
Матовое золото - F07
Матовое светлое золото - F31
Матовый никель - C01
Матовый хром - C02
Никель - B01
Розовое золото - F27
Сатинированное золото - F03
Сатинированное светлое золото - F32
Сатинированный хром - C03
Светлое золото - F30
Серебро с родием - F18
Состаренный никель - H28
Старинное серебро - H03
Хром - A02
Хром/золото - G02