SCHEDA TECNICA TECHNICAL FEATURES

ART. COD. **A242CM20**

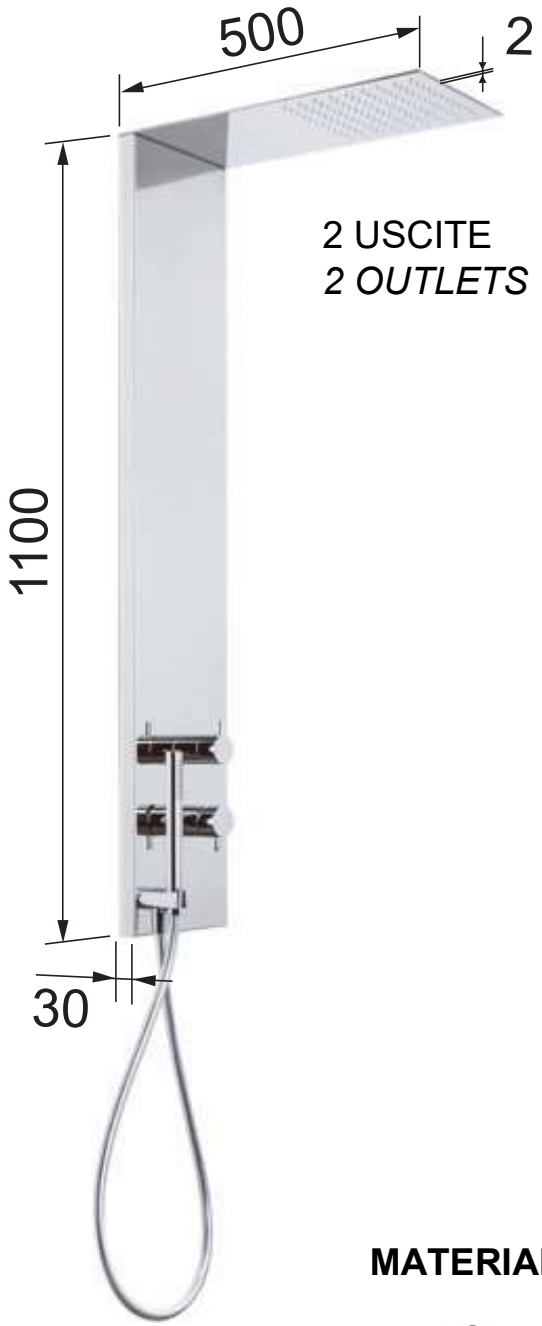

2 USCITE
2 OUTLETS

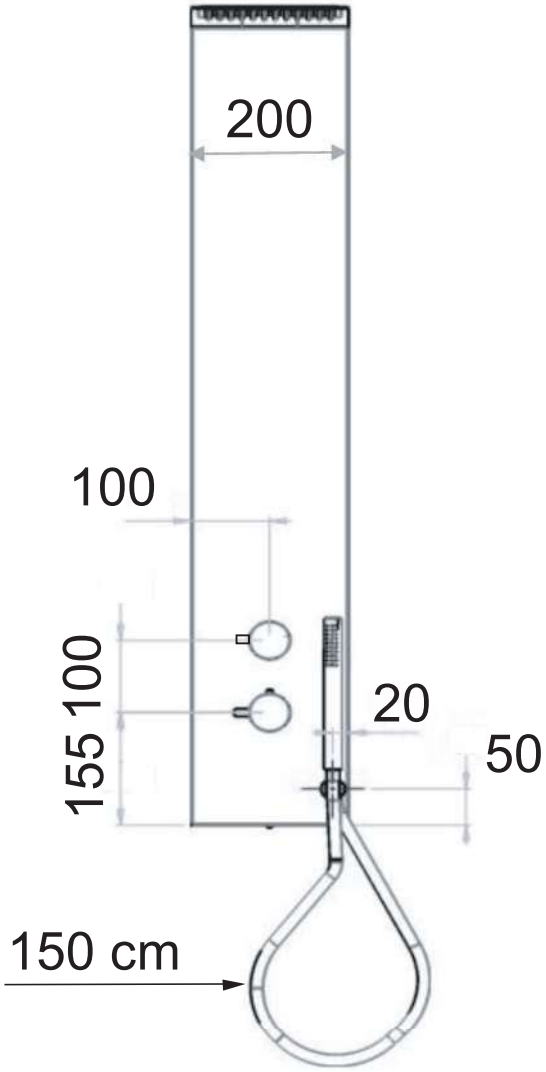

MATERIALI / MATERIALS

AISI 304 / ABS / PVC

Via Leonardo da Vinci 53 20062 Cassano d'Adda (MI) Italy Tel. +39-0363 62651
info@daniel.it www.daniel.it