Burlington®

ДУШЕВАЯ СТОЙКА С ВСТРОЕННЫМ ТЕРМОСТАТОМ НА 2 ВЫПУСКА, ВЕРХНЯЯ ЛЕЙКА 12', НИКЕЛЬ [BARC64 NKL + ARCV60 NKL]

ARC64 Душевой комплект встраиваемый, на 2 выпуска, с ручным душем, цвет никель (без душевой насадки)
ARCV60 NKL Насадка душевая 12', цвет никель

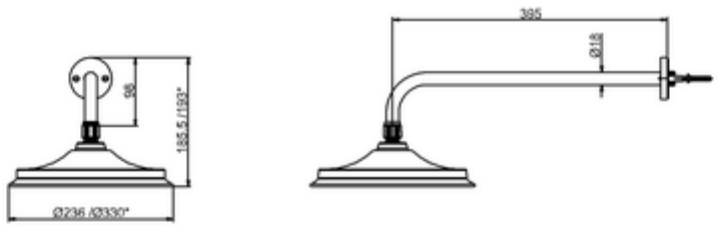
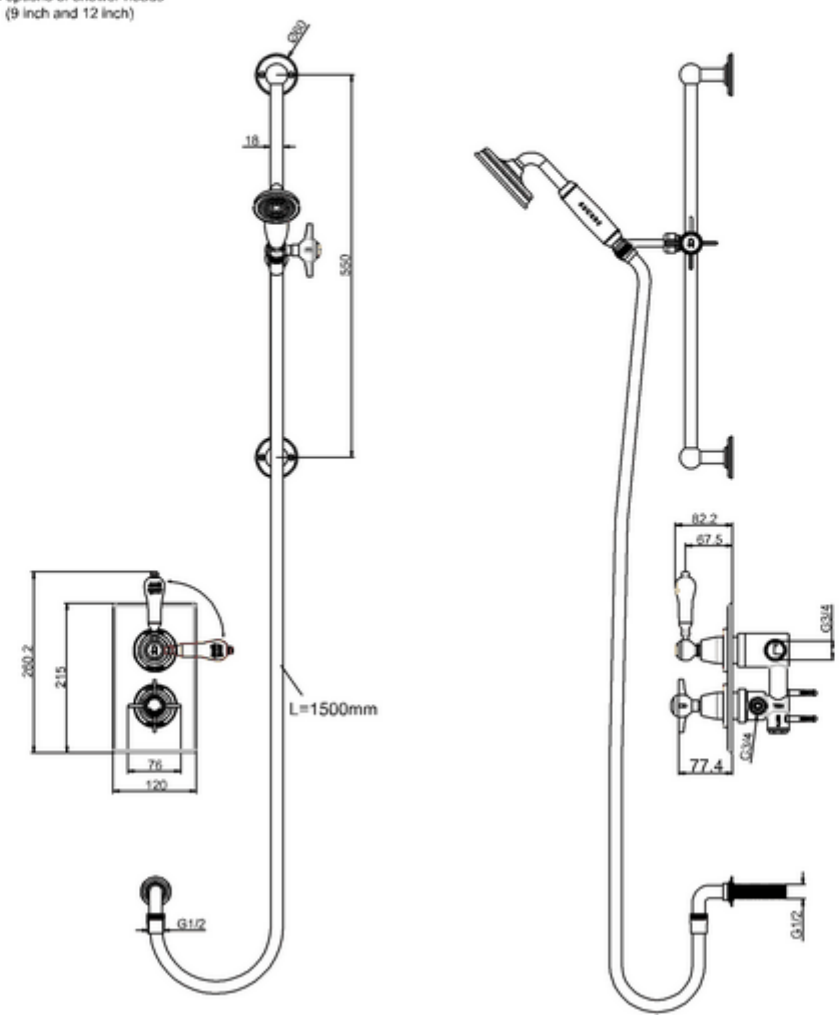
* Two options of shower heads
(9 inch and 12 inch)